# Tecnostamp

Эксклюзивный дилер
завода Tecnostamp в РФ

спарк:spark
инструмент для обработки листа


**Москва**
(495) 970-97-34

**Санкт-Петербург**
(812) 927-63-26

**Екатеринбург**
(343) 345-99-52

info@sparkspb.ru
www.tecnostamp.ru

UTENSILI PER PRESSE PIEGATRICI

TOOLING FOR PRESS BRAKES

UTILLAJE PARA PLEGADORA

UTILLAJE PARA DOBRADEIRAS

OUTILS POUR PRESSE PLIEUSE

WERKZEUGE FÜR ABKANTPRESSEN

## ED06

## MAGENTA LINE

### ADAPTERS FOR ALL PRESS BRAKES

www.tecnostamp.eu

# EXPERIENCE & INNOVATION

Da più di 30 anni mettiamo la nostra esperienza al servizio del cliente, progettando e producendo utensili per tutti i tipi di presse piegatrici e cesoie.
I prodotti Tecnostamp vengono interamente progettati e costruiti in Italia e commercializzati in tutto il mondo; la nostra azienda offre anche un efficiente servizio post-vendita garantito dalla competenza dei nostri tecnici e dall'assistenza telefonica dell'ufficio commerciale.

For over 30 years Tecnostamp designs and produces tools for all types of press brakes and shears, offering its experience to meet customer requirements. Tecnostamp products are fully designed and produced in Italy and they are sold worldwide; our company also offers an efficient after sales service guaranteed by the experience of our technicians and by the helpline of our sales department.

De más de 30 años, empleamos nuestra experiencia al servicio del cliente, proyectando y produciendo utillajes para todo tipo de prensas plegadoras y cizalladura. Tecnostamp produce en su propia fabrica todos los productos y comercializa en todo el mundo; nuestra empresa también ofrece un servicio post-venta eficiente garantizado por la experiencia de nuestros técnicos y la asistencia telefónica de oficina comercial.

Há mais de 30 anos que colocámos a nossa experiência ao serviço do cliente, projetando e produzindo ferramentas para todos de tipos de quinadoras/ dobradeiras e fesoura. Os produtos Tecnostamp são inteiramente projetados e construidos em Itália e comercializados em todo o mundo; a nossa empresa também oferece um serviço pós-venda eficiente garantido pela experiência dos nossos técnicos e pela assistência telefónica de nosso escritório de vendas.

Depuis plus de 30 ans, nous mettons notre expérience au service de la clientèle, avec la conception et la production d'outils pour presses plieuses et cisailles. Les produits Tecnostamp sont entièrement conçus et fabriqués en Italie et vendus dans le monde; notre entreprise offre un service après-vente garanti par la compétence de nos techniciens et l'assistance téléphonique de notre bureau commercial.

Seit mehr als 30 Jahren setzt Tecnostamp seine Erfahrung in der Kundenbetreuung, Entwicklung und der Herstellung von Abkantwerkzeuge für alle Typen von Abkantpressen ein und scher. Unsere Produkte werden komplett in Italien entworfen, hergestellt und weltweit verkauft. Unser Unternehmen bietet Ihnen auch einen effizienten After-Sales-Service durch das Know-How unserer Tecniker und die Hotline unseres Vertriebsbüros.

# OUR PRODUCT LINES

tecnostamp@tecnostamp.it

# TABELLA DI PIEGATURA

| | |
|---|---|
| FORZA NECESSARIA PER PIEGA A 90° IN ARIA DI LAMIERA CON RESISTENZA<br>FORCE REQUIRED FOR 90° AIR BENDING, SHEET RESISTANCE<br>FUERZA NECESARIA PARA PLEGAR A 90° CON LA RESISTENCIA<br>FORÇA NECESSÁRIA PARA QUINAR/DOBRAR NO AR A 90° COM RESISTÊNCIA<br>FORCE NÉCESSAIRE POUR LE PLIAGE EN L'AIR À 90 ° AVEC RÉSISTANCE<br>ERFORDERLICHE PRESSKRAFT FÜR 90° FREIBIEGEN, ZUGFESTIGKEIT | **R=45 Kg/mmq** |

| T mm | 6 | 8 | 10 | 12 | 16 | 20 | 25 | 32 | 40 | 50 | 63 | 80 | 100 | 125 | 160 | 200 | 250 | V |
|---|---|---|---|---|---|---|---|---|---|---|---|---|---|---|---|---|---|---|
| | 4 | 5.5 | 7 | 8.5 | 11 | 14 | 17.5 | 22 | 28 | 35 | 45 | 55 | 71 | 89 | 113 | 140 | 175 | B |
| | 1 | 1.3 | 1.6 | 2 | 2.6 | 3.3 | 4 | 5 | 6.5 | 8 | 10 | 13 | 16 | 20 | 26 | 33 | 41 | Ri |
| 0.5 | 3 | | | | | | | | | | | | | | | | | |
| 0.6 | 4 | 4 | | | | | | | | | | | | | | | | |
| 0.8 | 7 | 5 | 4 | | | | | | | | | | | | | | | |
| 1 | 11 | 8 | 7 | 6 | | | | | | | | | | | | | | |
| 1.2 | 16 | 12 | 10 | 8 | 6 | | | | | | | | | | | | | |
| 1.5 | | 17 | 15 | 13 | 9 | 8 | | | | | | | | | | | | |
| 2 | | | 27 | 22 | 17 | 13 | 11 | | | | | | | | | | | |
| 2.5 | | | | 35 | 26 | 21 | 17 | 13 | | | | | | | | | | |
| 3 | | | | | 38 | 30 | 24 | 19 | 15 | | | | | | | | | |
| 4 | | | | | | 54 | 42 | 34 | 27 | 21 | | | | | | | | |
| 5 | | | | | | | 67 | 52 | 42 | 33 | 26 | | | | | | | |
| 6 | | | | | | | | 75 | 60 | 48 | 38 | 30 | | | | | | |
| 8 | | | | | | | | | 107 | 85 | 68 | 53 | 43 | | | | | |
| 10 | | | | | | | | | | 134 | 105 | 85 | 67 | 53 | | | | |
| 12 | | | | | | | | | | | 153 | 120 | 96 | 78 | 60 | | | F t/m |
| 15 | | | | | | | | | | | | 188 | 150 | 120 | 95 | 75 | | |
| 20 | | | | | | | | | | | | | 270 | 215 | 170 | 135 | 108 | |

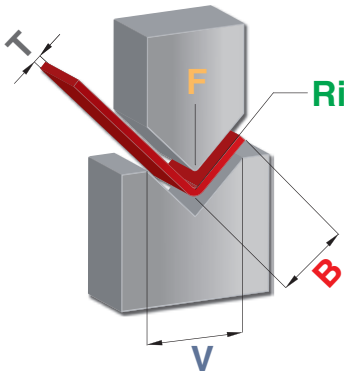


| | |
|---|---|
| SPESSORE LAMIERA IN MM - THICKNESS OF THE SHEET IN MM - ESPESOR DE CHAPA MM<br>ESPESSURA DA CHAPA EM MM - ÉPAISSEUR DE TÔLE EN MM - MATERIALDICKE IN MM | T |
| FORZA IN TON /METRO - FORCE IN TON /METER - FUERZA TON/METRO<br>FORÇA TON/METRO - FORCE EN TON/METRE - PRESSKRAFT IN T/M | F |
| RAGGIO INTERNO - INSIDE RADIUS - RADIO INTERIOR - RAIO INTERNO - RAYON INTÉRIEUR - INNENRADIUS | Ri |
| BORDO MINIMO POSSIBILE - MINIMUM FLANGE LENGHT - ALA MINIMA<br>ABA MINIMA - BORD MINI POSSIBLE - KÜRZESTE SCHENKELLANGE | B |
| LARGHEZZA DEL V - V-OPENING - APERTURA MATRIZ - ABERTURA DO V - LARGEUR DU VE - MATRIZENÖFFNUNGSWEITE V | V |

| |
|---|
| CALCOLO DELLA FORZA PER PIEGA IN ARIA |
| CALCULATION OF FORCE FOR AIR BENDING |
| CÁLCULO DE LA FUERZA DE PLEGADO AL AIRE |
| CÁLCULO DE FORÇA DA QUINAGEM/DOBRA NO AR |
| CALCUL DE LA FORCE POUR PLIAGE EN L'AIR |
| BESTIMMUNG DER PRESSKRAFT |

$$F = \frac{T^2 \times 2 \times R}{1.4 \times V} = \text{.....} \text{ Tons/mt}$$

| | |
|---|---|
| ALLUMINIO - ALUMINIUM - ALUMINIO - ALUMINIO - ALUMINIUM - ALUMINIUM | R=20-25 KG/MMQ |
| ACCIAO DOLCE - MILD STEEL - ACERO - AÇO - ACIER - STAHL | R=40-45 KG/MMQ |
| INOX - STAINLESS STEEL - INOX - INOX - ACIER INOXYDABLE - EDELSTAHL | R=65-70 KG/MMQ |

RAPPORTO TRA SPESSORE DI LAMIERA E AMPIEZZA DEL V - SHEET THICKNESS / V- WIDTH
CHAPA ESPESOR / ANCHO V - ESPESSURA DA CHAPA / LARGURA V
RAPPORT ÉPAISSEUR DE TÔLE / LARGEUR DU VE - MATERIALDICKE / MATRIZENÖFFNUNGSWEITE V

| | | | | |
|---|---|---|---|---|
| SPESSORE LAMIERA (mm) - SHEET THICKNESS (mm) - ESPESOR DE CHAPA (mm)<br>ESPESSURA DA CHAPA (mm) - ÉPAISSEUR DE TÔLE (mm) - MATERIALDICKE (mm) | 0.5 - 2.5 | 3 - 8 | 9 - 10 | 12 OR MORE |
| AMPIEZZA DEL V (mm) - V - WIDTH (mm) - ANCHO V (mm)<br>LARGURA V (mm) - LARGEUR DU VE (mm) - MATRIZENÖFFNUNGSWEITE V (mm) | 6 T | 8 T | 10 T | 12 T |

# INDEX


INTRODUZIONE ..... 2
INTRODUCTION - INTRODUCCIÓN - INTRODUÇÃO - INTRODUCTION - EINFÜHRUNG

TABELLA DI PIEGATURA ..... 3
BENDING CHART - TABLA DE PLEGADO - TABELA DE QUINAGEM/DOBRA - ABAQUE DE PLIAGE - PRESSKRAFTTABELLE

TRATTAMENTI TERMICI E TIPO DI MATERIALE ..... 5
HARDENED TREATMENT AND TYPE OF MATERIAL - TRATAMIENTOS ENDURECIDOS Y TIPO DE MATERIAL
TRATAMENTOS TÉRMICOS E TIPO DE MATERIAL - TRAITEMENTS THERMIQUES ET TYPE DE MATÉRIEL - HÄRTEBEHANDLUNG UND ART DES MATERIALS

ADATTATORI ..... 7
ADAPTERS - ADAPTADORES - ADAPTADORES - ADAPTATEURS - ADAPTER

ADATTATORI SWING ..... 17
SWING ADAPTERS - SWING ADAPTADORES - SWING ADAPTADORES - SWING ADAPTATEURS - SWING ADAPTER

STAFFE PER INTERMEDIARI ..... 21
CLAMP PLATES FOR ADAPTERS - BRIDAS PARA INTERMEDIARIOS AJUSTABLES Y FIJOS - BARRAS PARA INTERMEDIÁRIOS AJUSTÁVEIS E FIXOS
BRIDES POUR INTERMÉDIAIRES FIXES ET REGLABLES - KLEMMBRIDEN FÜR ZWISCHENSTÜCKE UND VERSTELLBARE ZWISCHENSTÜCK

ADATTATORI INFERIORI ..... 27
LOWER ADAPTERS - ADAPTADORES INFERIOR - ADAPTADOR INFERIOR - ADAPTATEURS INFERIEURS - MATRIZENADAPTER

CANALINE MODULARI ..... 31
MODULAR HOLDERS - CANAL MODULAR - PORTA-MATRIZ MODULAR - SEMELLE PORTE-MATRICES MODULABLE - MATRIZENADAPTERSCHIENEN MODULAR

RAPID CLARK ..... 35
INTERMEDIARI PNEUMATICI -PNEUMATIC INTERMEDIATE - AMARRE NEUMÁTICO - INTERMEDIÁRIO PNEUMÁTICO
INTERMÉDIAIRES PNEUMATIQUE - PNEUMATISCHE WERKZEUGKLEMMUNG

INDEX CODE ..... 44
INDEX CODE - INDEX CODE - INDEX CODE - INDEX CODE - INDEX CODE - INDEX CODE



tecnostamp@tecnostamp.it

# TRATTAMENTI TERMICI E TIPO DI MATERIALE

TRATTAMENTI TERMICI - HARDENED TREATMENT - TRATAMIENTOS ENDURECIDOS - TRATAMENTOS TÉRMICOS - TRAITEMENTS THERMIQUES - HÄRTEBEHANDLUNG

GLI UTENSILI STANDARD E SPECIALI SONO TEMPRATI AD INDUZIONE SULLE PARTI USURABILI A 52-55 HRC.

THE STANDARD AND SPECIAL TOOLS ARE INDUCTION HARDENED TO 52-55 HRC ON WEAR PARTS.

LAS HERRAMIENTAS ESTÁNDAR Y ESPECIALES VIENEN TEMPLADAS POR INDUCCIÓN DE 52-55 HRC EN PIEZAS DE DESGASTE.

AS FERRAMENTAS STANDARD E ESPECIAIS SÃO TEMPERADAS POR INDUÇÃO 52-55 HRC NA ZONA DE DESGASTE.

LES OUTILS STANDARDS ET SPÉCIAUX SONT TREMPÉS PAR INDUCTION À 52-55 HRC SUR LES PARTIES TRAVAILLANTES.

DIE VERSCHLEISSTEILE DER STANDARD UND SONDERWERKZEUGE SIND INDUKTIV AUF 52-55HRC GEHÄRTET.

TRATTAMENTI ANTIUSURA - ANTIWEAR TREATMENT - TRATAMIENTOS ANTI-DESGASTE - TRATAMENTOS ANTI-DESGASTE - TRAITEMENTS ANTI-USURE - BEHANDLUNG FÜR VERSCHLEISSSCHUTZ

A RICHIESTA DEL CLIENTE, SUGLI UTENSILI COSTRUITI IN 42CRM04, PUÒ ESSERE FATTO UN TRATTAMENTO ANTIUSURA DI NITRURAZIONE.

ON REQUEST ON THE TOOLING IN 42CRM04 TECNOSTAMP CAN MAKE AN ANTIWEAR-NITRIDING TREATMENT.

OPCIONALMENTE, AL UTILLAJE EN 42CRMO4, SE LE PUEDE HACER UN TRATAMIENTO ANTI-DESGASTE – NITRURACIÓN.

A PEDIDO DO CLIENTE EM FERRAMENTAS FABRICADAS EM 42CRM04, TECNOSTAMP PODE FAZER UM TRATAMENTO DE NITRETAÇÃO ANTI-DESGASTE.

SUR DEMANDE LES OUTILS EN 42CRMO4 PEUVENT SUBIR UN TRAITEMENT ANTI-USURE EN NITRURATION.

AUF ANFRAGE AUF DEM WERKZEUG IN 42CRM04 TECNOSTAMP KANN EINE ANTIVERSCHLEISS - NITRIERBEHANDLUNG ZU MACHEN.

TRATTAMENTI ANTIRUGGINE - RUSTING TREATMENT - TRATAMIENTOS ANTI-OXIDACIÓN - TRATAMENTOS ANTI OXIDAÇÃO - TRAITEMENTS ANTIROUILLE - BEHANDLUNG GEGEN ROST

A RICHIESTA DEL CLIENTE SUGLI UTENSILI PUÒ ESSERE FATTO IL TRATTAMENTO ANTI RUGGINE DI ZINCATURA.

AN ANTI RUST-GALVANIZED TREATMENT CAN BE MADE ON TOOLS ON REQUEST.

OPCIONALMENTE, A LOS UTILLAJES SE LES PUEDE DAR UN TRATAMIENTO ANTI-ÓXIDO-GALVANIZADO.

A PEDIDO DO CLIENTE, A TECNOSTAMP PODE FAZER UM TRATAMENTO ANTIFERRUGEM ZINCADO.

SUR DEMANDE UN TRAITEMENT ANTI-ROUILLE PEUT ÊTRE RÉALISÉ EN GALVANISÉ.

AUF ANFRAGE KANN TECNOSTAMP MEINE ANTI-ROST BEHANDLUNG ANBIETEN.

TIPO DI MATERIALE - TYPE OF MATERIAL - TIPO DE MATERIAL UTILIZADO - TIPO DE MATERIAL UTILIZADO - TYPE DE MATÉRIEL - ART DES MATERIALS

ACCIAIO C45 (UNI EN 10083 W.1. : 1.1191).
STEEL C45 (UNI EN 10083 W.1. : 1.1191).
ACERO C45 (UNI EN 10083 W.1. : 1.1191).
AÇO C45 (UNI EN 10083 W.1. : 1.1191).
ACIER C45 (UNI EN 10083 W.1. : 1.1191).
STAHL C45 (UNI EN 10083 W.1. : 1.1191).

ACCIAIO C45 (UNI EN 10083 W.1. : 1.1191) TEMPRATO AD INDUZIONE (52/55 HRC) SULLE PARTI USURABILI.
STEEL C45 (UNI EN 10083 W.1. : 1.1191) INDUCTION TEMPERED (52-55 HRC) ON WEAR PARTS.
ACERO C45 (UNI EN 10083 W.1. : 1.1191) TEMPLADO A INDUCCIÓN EN ZONDA DE DESGASTE (52/55 HRC).
AÇO C45 (UNI EN 10083 W.1. : 1.1191) TEMPERADO POR INDUÇÃO NAS ZONAS DE DESGASTE (52-55 HRC).
ACIER C45 (UNI EN 10083 W.1. : 1.1191) TREMPÉ PAR INDUCTION (52-55 HRC) SUR LES PARTIES TRAVAILLANTES.
STAHL C45 (UNI EN 10083 W.1 : 1.1191), VERSCHLEISSTEILE INDUKTIV AUF (52-55HRC) GEHÄRTET.

ACCIAIO C45 (UNI EN 10083 W.1. : 1.1191) BONIFICATO R=80-85 KG/MMQ TEMPRATO AD INDUZIONE (52/55 HRC) SULLE PARTI USURABILI.
STEEL C45 (UNI EN 10083 W.1. : 1.1191) HARDENED R=80-85 KG/MMQ INDUCTION TEMPERED (52-55 HRC) ON WEAR PARTS.
ACERO C45 (UNI EN 10083 W.1. : 1.1191) BONIFICADO R=80-85 KG/MMQ TEMPLADO A INDUCCIÓN EN ZONDA DE DESGASTE (52/55 HRC).
AÇO C45 (UNI EN 10083 W.1. : 1.1191) BONIFICADO R=80-85 KG/MMQ TEMPERADO POR INDUÇÃO NAS ZONAS DE DESGASTE (52-55 HRC).
ACIER C45 (UNI EN 10083 W.1 : . 1.1191) RESISTANCE R = 80-85 KG/MMQ ET TREMPÉ PAR INDUCTION (52-55 HRC) SUR LES PARTIES TRAVAILLANTES.
STAHL C45 (UNI EN 10083 W.1. : 1.1191) VERGÜTET R=80-85 KG/MM2 AN DEN ABNUTZUNGSKANTEN INDUKTIV GEHÄRTET AUF (52/55 HRC).

ACCIAIO 42CRMO4 (UNI EN 10083 W.1. : 1.7225) BONIFICATO R=95-105 KG/MMQ TEMPRATO AD INDUZIONE (52/55 HRC) SULLE PARTI USURABILI.
STEEL 42 CRMO4 (UNI EN 10083 W.1. : 1.7225) HARDENED R=95-105 KG/MMQ INDUCTION TEMPERED (52-55 HRC) ON WEAR PART.
ACERO 42CRMO4 (UNI EN 10083 W.1. : 1.7225) BONIFICADO R=95-105 KG/MMQ TEMPLADO A INDUCCIÓN EN ZONDA DE DESGASTE (52/55 HRC).
AÇO 42 CRMO4 (UNI EN 10083 W.1. : 1.7225) BONIFICADO R=95-105 KG/MMQ TEMPERADO POR INDUÇÃO NAS ZONAS DE DESGASTE (52-55 HRC).
ACIER 42 CRMO4 (UNI EN 10083 W.1. : 1.7225) RESISTANCE R=95-105 KG/MMQ ET TREMPÉ PAR INDUCTION (52-55 HRC) SUR LES PARTIES TRAVAILLANTES.
STAHL 42 CRMO4 (UNI EN 10083 W.1. : 1.7225) VERGÜTET R=95-105 KG/MM2 AN DEN ABNUTZUNGSKANTEN INDUKTIV GEHÄRTET AUF (52/55 HRC).

tecnostamp@tecnostamp.it

# ADATTATORI INTERMEDIARI

## MAGENTA LINE

### *ADAPTERS FOR ALL PRESS BRAKES*

ADATTATORI/INTERMEDIARI/CANALINE
ADAPTERS/INTERMEDIATES/HOLDERS
ADAPTADORES/INTERMEDIARIO/CANAL
ADAPTADORES/INTERMEDIARIOS/PORTA-MATRIZES
ADAPTATEURS/INTERMÉDIAIRES/SEMELLES
ADAPTER/ZWISCHENSTÜCKE/MATRIZENADAPTERSCHIENEN

# INTERMEDIARI FISSI



| | 1 | 2 | Mt |
|---|---|---|---|
| A= | | | |
| B= | | | |
| C= | | | |
| D= | | | |

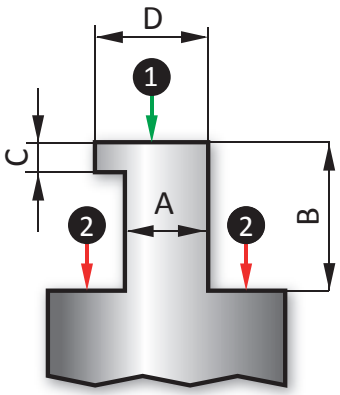


INDICARE QUOTA - SPECIFY DIMENSION - INDICAR COTA - INDICAR COTA - INDIQUER LES COTES - MASSE ANGEBEN

| CODE | L | H | T/Mt | Mt |
|---|---|---|---|---|
| 800.000 | 150 | 59.00 | 100 | |

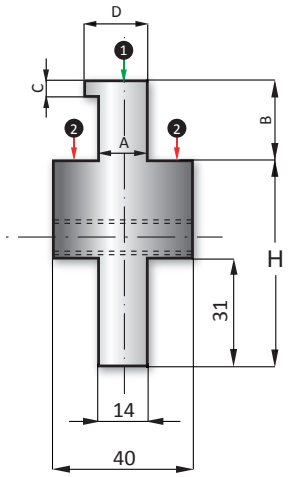


A

| CODE | L | H | T/Mt | Mt |
|---|---|---|---|---|
| 810.000 | 150 | 67.00 | 100 | |

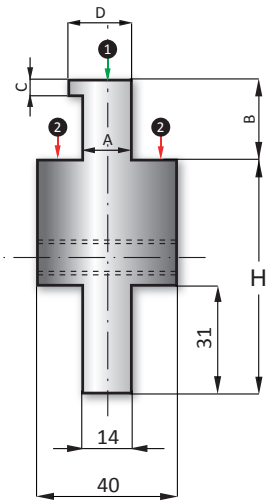


A

| CODE | L | H | T/Mt | Mt |
|---|---|---|---|---|
| 820.000 | 150 | 100.00 | 100 | |

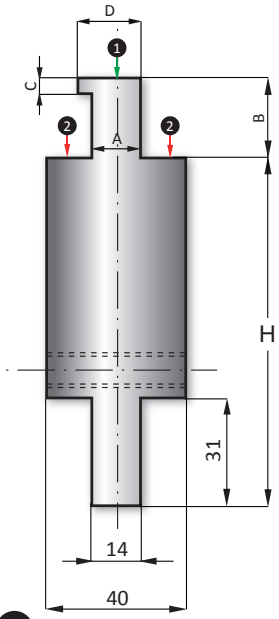


A

| CODE | L | T/Mt | Mt |
|---|---|---|---|
| 60.680 | 2100 | 100 | |
| 60.681 | 2600 | 100 | |
| 60.682 | 3100 | 100 | |
| 60.683 | 4100 | 100 | |

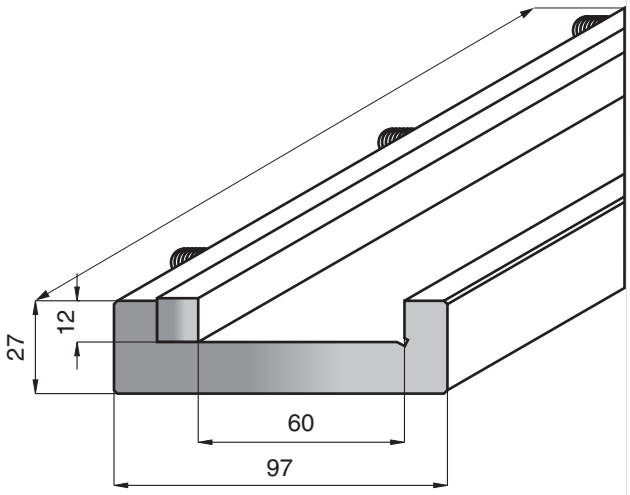


B

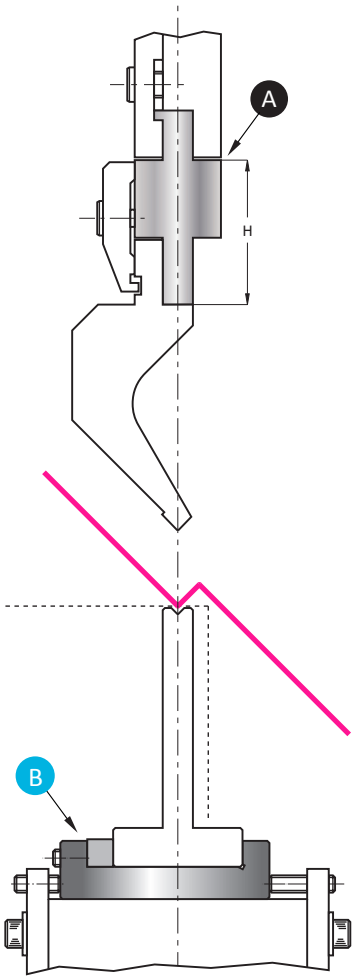




tecnostamp@tecnostamp.it

# ADATTATORI TRUMPF / AMADA / BEYELER R / S / RF-A

ADATTATORI - ADAPTERS- ADAPTADORES - ADAPTADORES - ADAPTATEURS - ADAPTER

| CODE | L | H | T/Mt | Mt |
|---|---|---|---|---|
| 50.430 | 150 | 67.00 | 100 | |

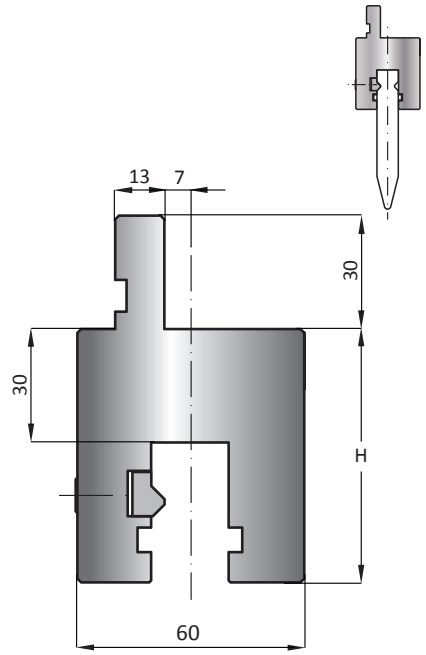


AMADA / WILA -TRUMPF

| CODE | L | H | T/Mt | Mt |
|---|---|---|---|---|
| 50.980 | 150 | 67.00 | 100 | |

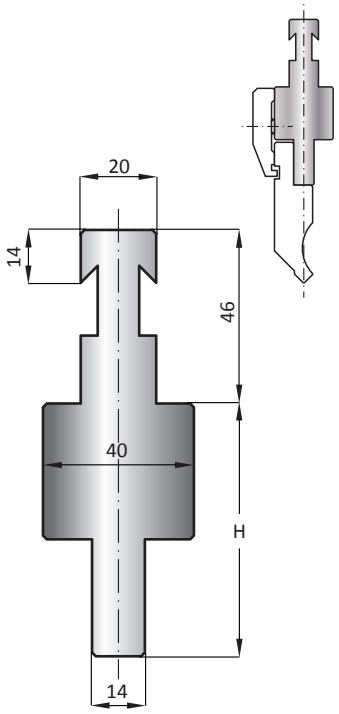


BEYELER-R / AMADA

| CODE | L | H | T/Mt | Mt |
|---|---|---|---|---|
| 50.981 | 150 | 67.00 | 100 | |

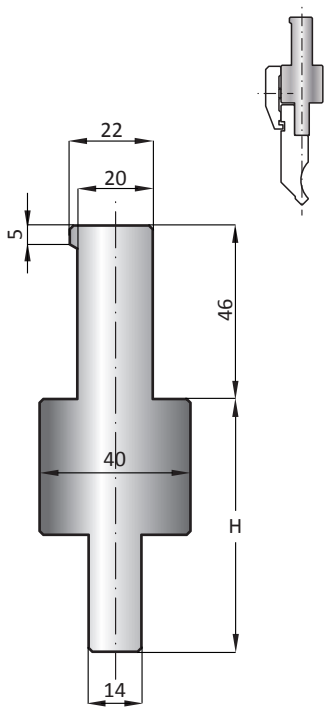


BEYELER-S / AMADA

| CODE | L | H | T/Mt | Mt |
|---|---|---|---|---|
| 50.983 | 150 | 100.00 | 100 | |

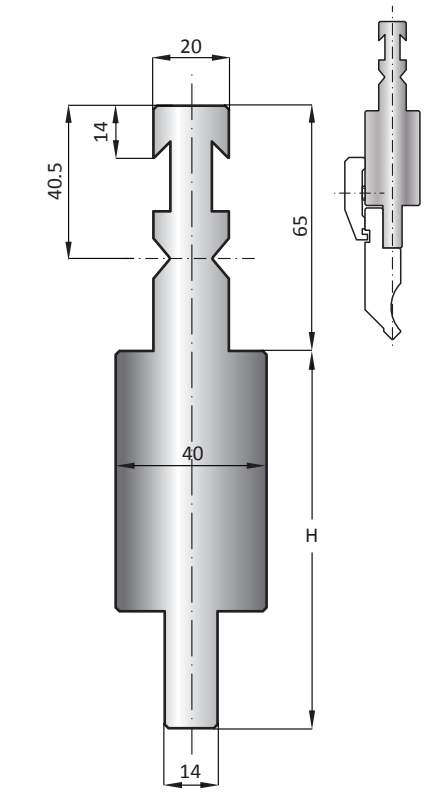


BEYELER RF-A / AMADA

| CODE | L | H | T/Mt | Mt |
|---|---|---|---|---|
| 50.970 | 150 | 83.00 | 100 | |

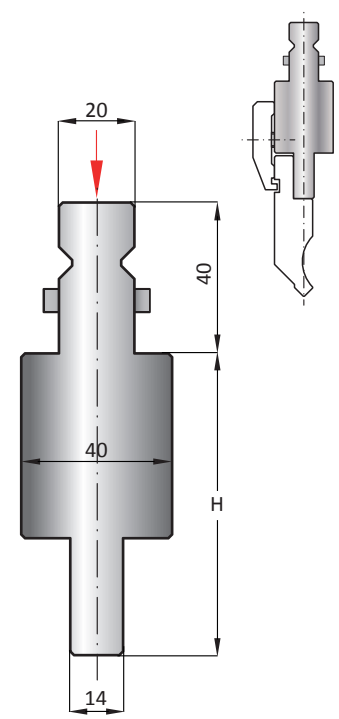


WILA -TRUMPF / AMADA

| CODE | L | H | T/Mt | Mt |
|---|---|---|---|---|
| 50.940 | 150 | 120.00 | 100 | |

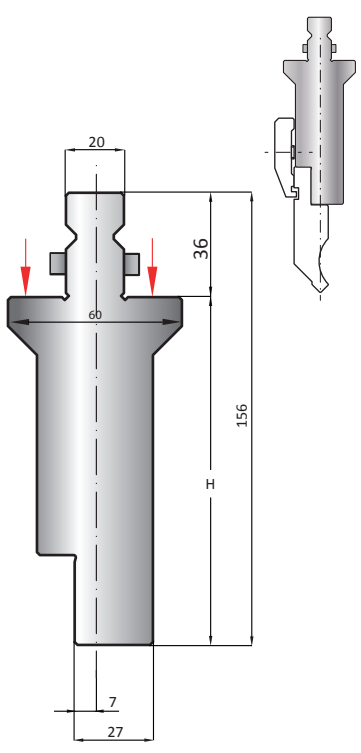


WILA -TRUMPF / AMADA

# ADATTATORE EHT / LVD / WEINBRENNER / WILA / AMADA

ADATTATORI - ADAPTERS - ADAPTADORES - ADAPTADORES - ADAPTATEURS - ADAPTER

| CODE | L | H | T/Mt | Mt |
|---|---|---|---|---|
| 50.990 | 150 | 80.00 | 100 | |

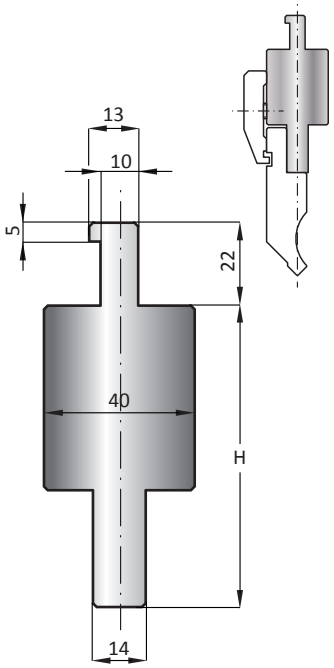


LVD / AMADA

| CODE | L | H | T/Mt | Mt |
|---|---|---|---|---|
| 50.470 | 150 | 65.00 | 100 | |

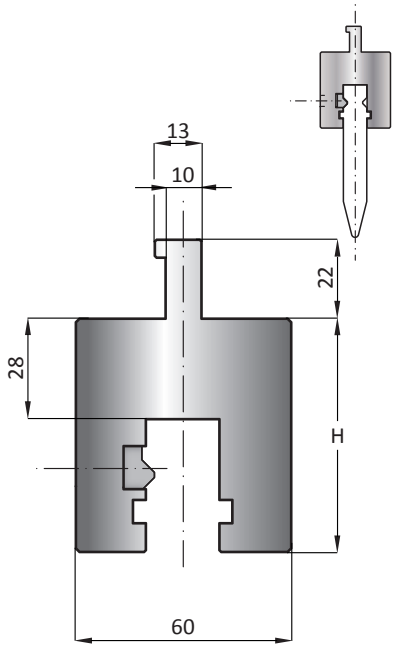


LVD / WILA -TRUMPF

| CODE | L | H | T/Mt | Mt |
|---|---|---|---|---|
| 50.991 | 150 | 100.00 | 100 | |

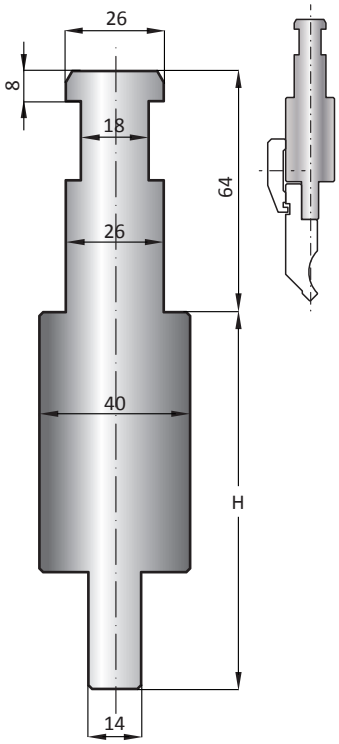


EHT / AMADA

| CODE | L | H | T/Mt | Mt |
|---|---|---|---|---|
| 50.450 | 150 | 63.00 | 100 | |

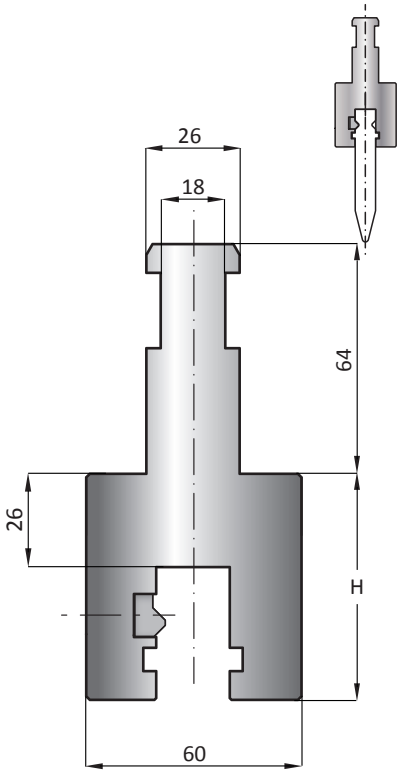


EHT / WILA -TRUMPF

| CODE | L | H | T/Mt | Mt |
|---|---|---|---|---|
| 50.993 | 150 | 100.00 | 100 | |

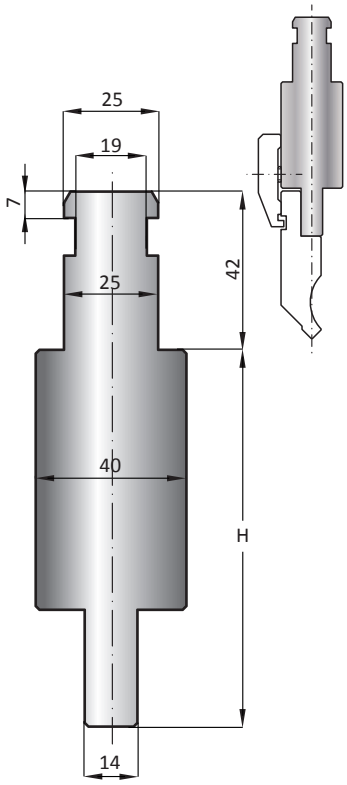


WEINBRENNER / AMADA

| CODE | L | H | T/Mt | Mt |
|---|---|---|---|---|
| 50.490 | 150 | 65.00 | 100 | |

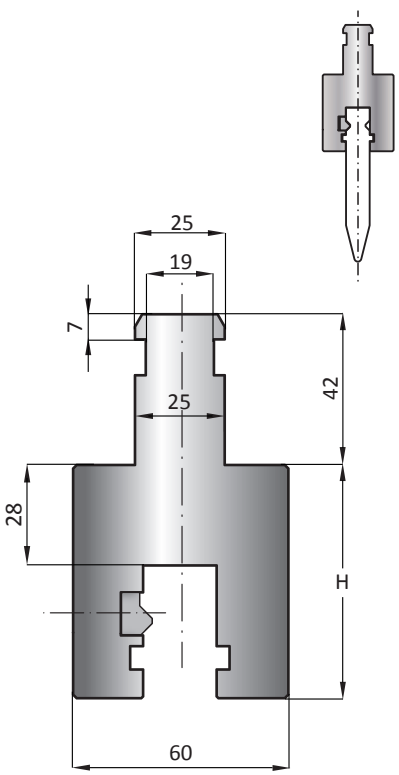


WEINBRENNER / WILA -TRUMPF



tecnostamp@tecnostamp.it

# ADATTATORE DURMAZLAR / BAYKAL / HACO / DARLEY / AMADA

ADATTATORI - ADAPTERS - ADAPTADORES - ADAPTADORES - ADAPTATEURS - ADAPTER

| CODE | L | H | T/Mt | Mt |
|---|---|---|---|---|
| 50.992 | 150 | 67.00 | 100 | |

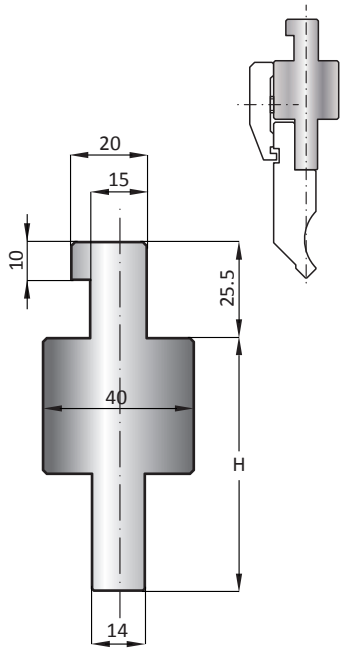


DURMAZLAR / AMADA

| CODE | L | H | T/Mt | Mt |
|---|---|---|---|---|
| 50.996 | 150 | 89.00 | 100 | |

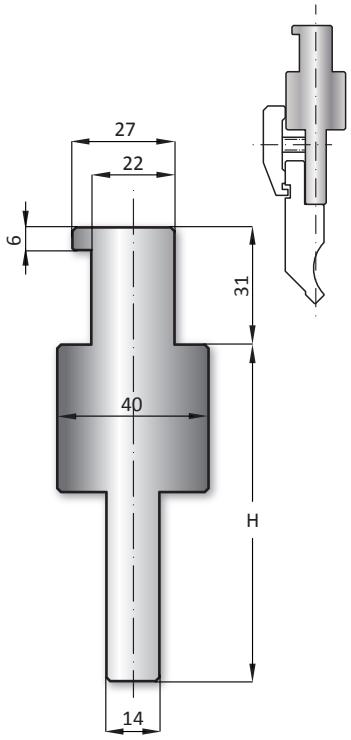


BAYKAL / AMADA

| CODE | L | H | T/Mt | Mt |
|---|---|---|---|---|
| 50.998 | 150 | 67.00 | 100 | |

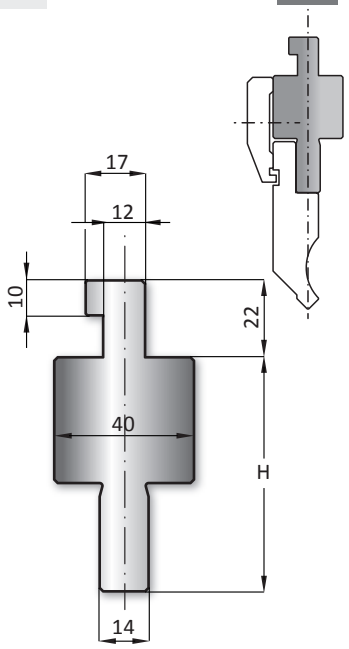


HACO / AMADA

| CODE | L | H | T/Mt | Mt |
|---|---|---|---|---|
| 50.997 | 150 | 67.00 | 100 | |

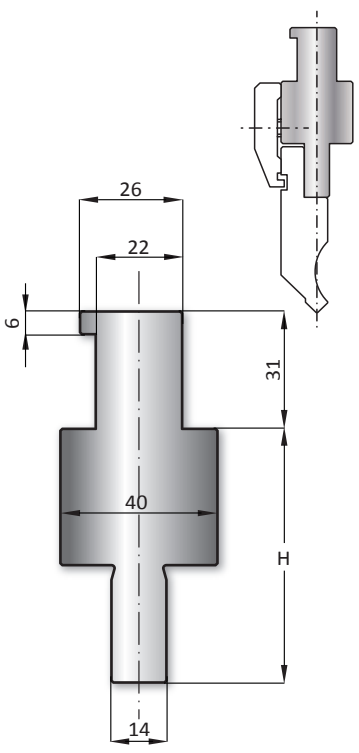


DARLEY / AMADA

| CODE | L | H | T/Mt | Mt |
|---|---|---|---|---|
| 50.994 | 150 | 100.00 | 100 | |

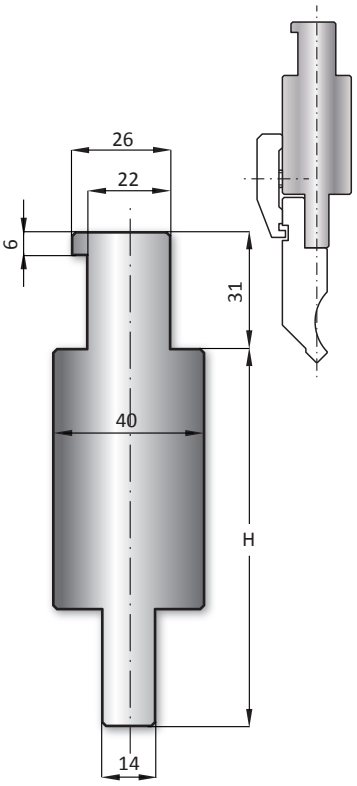


DARLEY / AMADA

| CODE | L | H | T/Mt | Mt |
|---|---|---|---|---|
| 50.671 | 150 | 100.00 | 100 | |

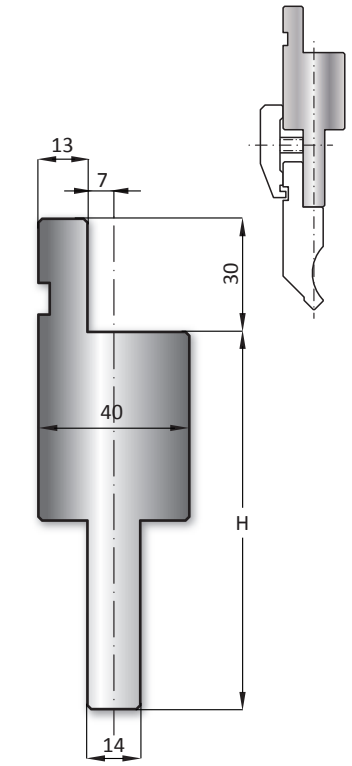


PROLUNGA - EXTENSION - EXTENSIÓN
EXTENSOR - EXTENSION - VERLÄNGERUNG

AMADA

# ADATTATORE USA / EU / NEWTON

ADATTATORI - ADAPTERS - ADAPTADORES - ADAPTADORES - ADAPTATEURS - ADAPTER

| CODE | L | H | T/Mt | Mt |
|---|---|---|---|---|
| 50.960 | 150 | 23.00 | 100 | |

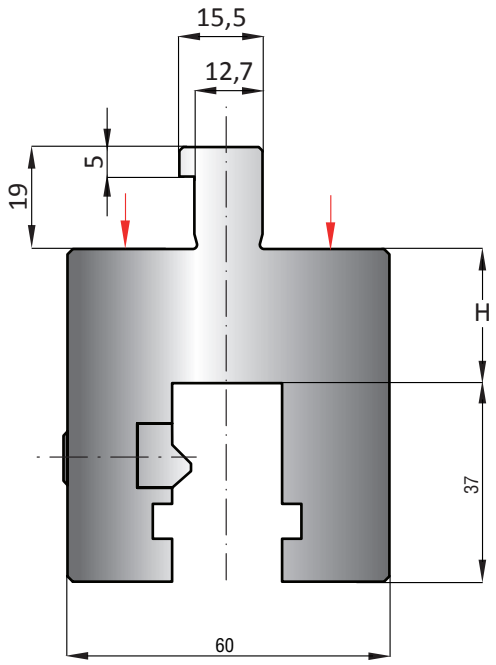


USA - EU / WILA ADAPTER

| CODE | L | H | T/Mt | Mt |
|---|---|---|---|---|
| 50.950 | 150 | 67.00 | 100 | |

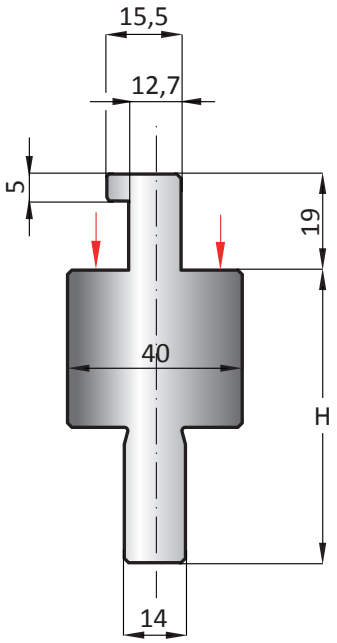


USA - EU / AMADA ADAPTER

| CODE | L | H | T/Mt | Mt |
|---|---|---|---|---|
| 50.930 | 150 | 100.00 | 100 | |

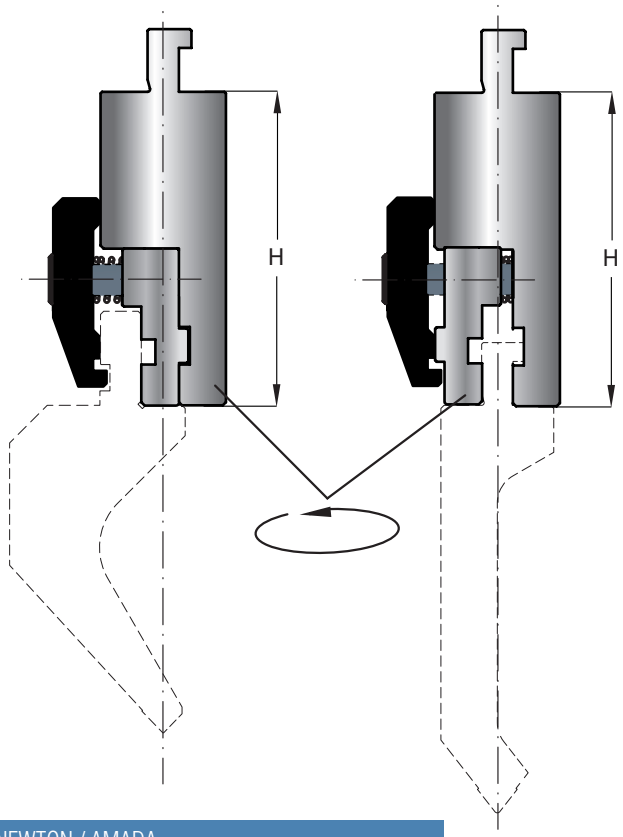


NEWTON / AMADA

| CODE | L | H | T/Mt | Mt |
|---|---|---|---|---|
| 50.935 | 150 | 100.00 | 100 | |

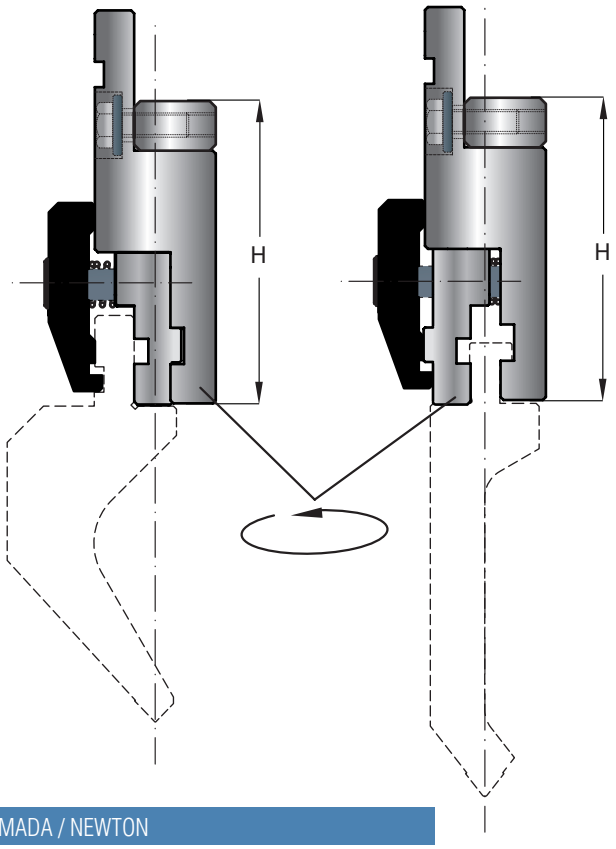


AMADA / NEWTON



tecnostamp@tecnostamp.it

# PROLUNGA AMADA / BEYELER / R / RF-A

PROLUNGA - EXTENSION - EXTENSIÓN - EXTENSÃO - EXTENSION - VERLÄNGERUNG

| CODE | L | H | T/Mt | Mt |
|---|---|---|---|---|
| 50.959 | 150 | 60.00 | 100 | |

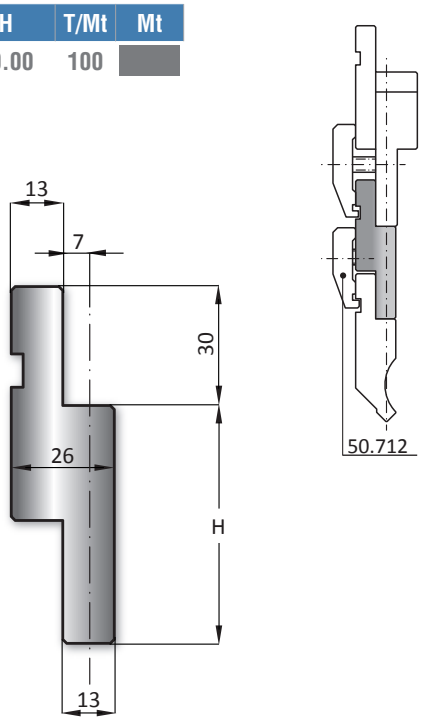


AMADA

| CODE | L | H | T/Mt | Mt |
|---|---|---|---|---|
| 50.985 | 150 | 100.00 | 100 | |

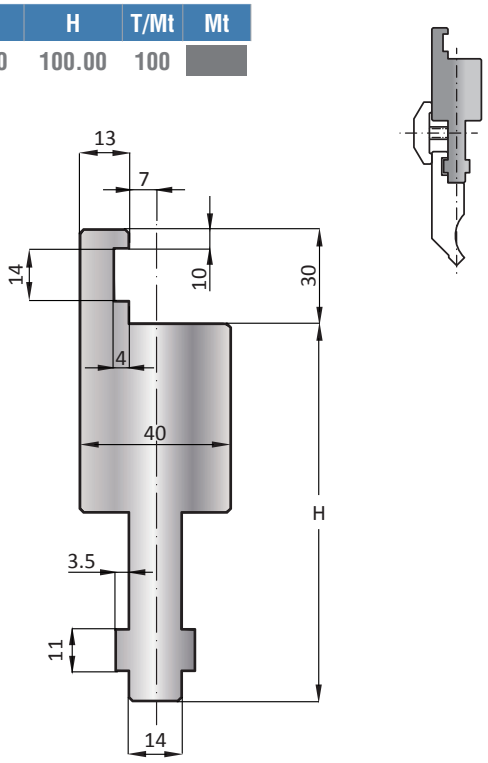


BEYELER

| CODE | L | H | T/Mt | Mt |
|---|---|---|---|---|
| 50.982 | 150 | 101.00 | 100 | |

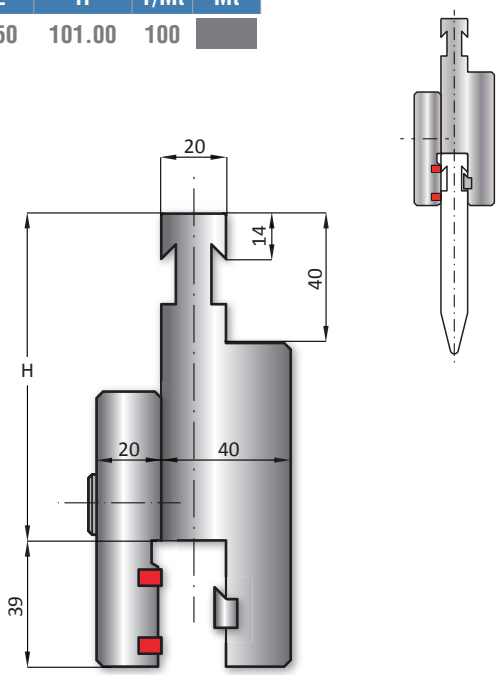


BEYELER - R

| CODE | L | H | T/Mt | Mt |
|---|---|---|---|---|
| 50.400 | 150 | 100.00 | 100 | |

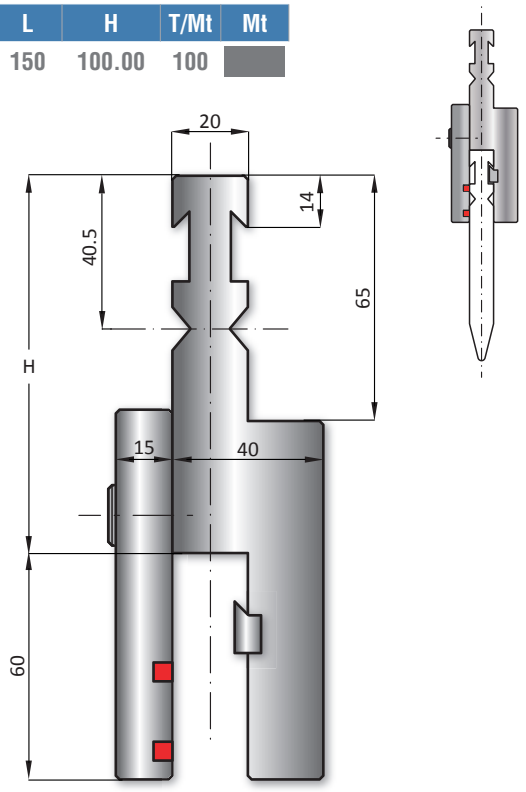


BEYELER RF-A

# PROLUNGA WILA-TRUMPF

PROLUNGA - EXTENSION - EXTENSIÓN - EXTENSÃO - EXTENSION - VERLÄNGERUNG

| CODE | L | H | T/Mt | Mt |
|---|---|---|---|---|
| 50.410 | 150 | 100.00 | 100 | |

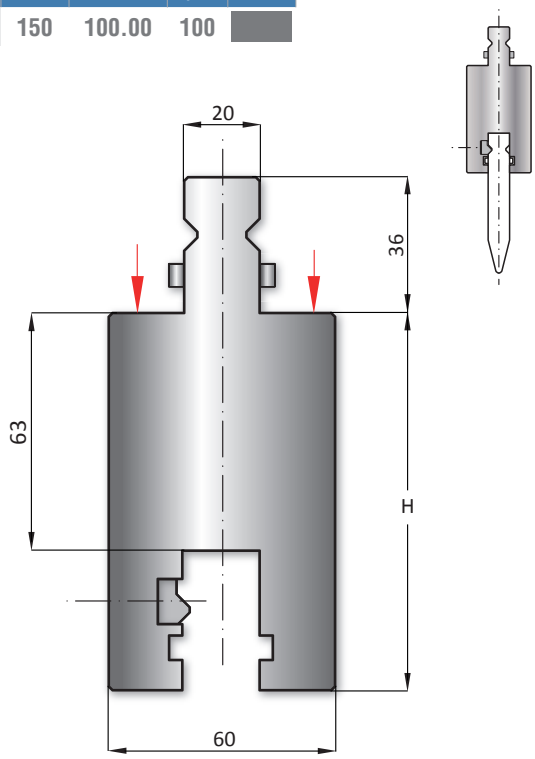


WILA - TRUMPF

| CODE | L | H | T/Mt | Mt |
|---|---|---|---|---|
| 50.415 | 50 | 100.00 | 100 | |

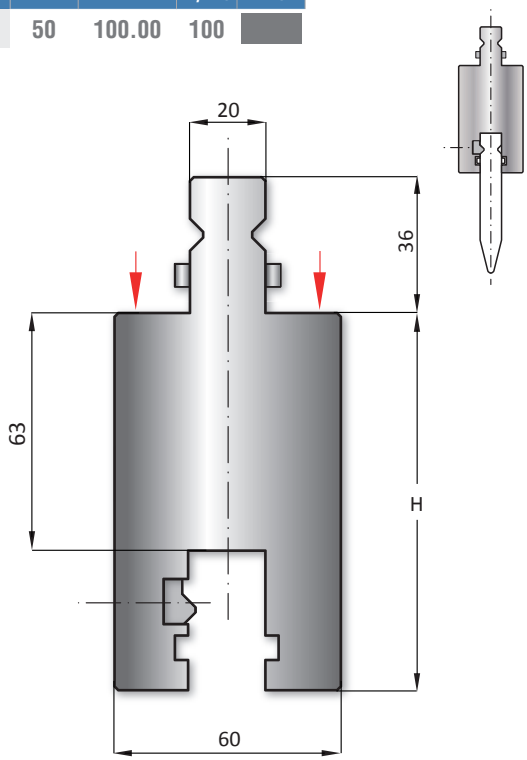


WILA - TRUMPF

| CODE | L | H | T/Mt | Mt |
|---|---|---|---|---|
| 50.440 | 150 | 150.00 | 100 | |

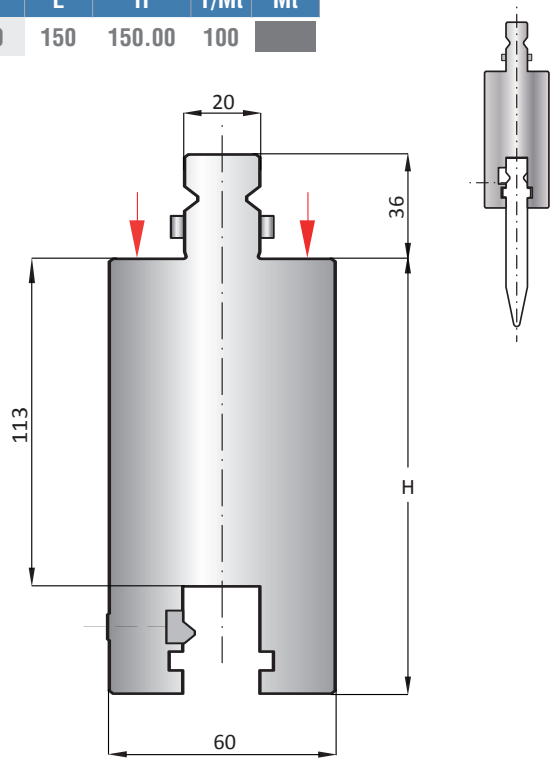


WILA - TRUMPF

| CODE | L | H | T/Mt | Mt |
|---|---|---|---|---|
| 50.445 | 50 | 150.00 | 100 | |

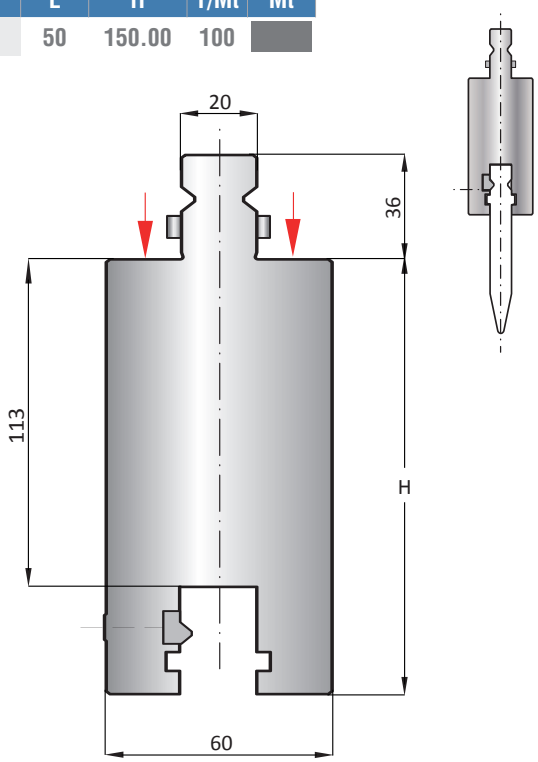


WILA - TRUMPF



tecnostamp@tecnostamp.it

# PROLUNGA AMADA / WILA-TRUMPF

PROLUNGA - EXTENSION - EXTENSIÓN - EXTENSÃO - EXTENSION - VERLÄNGERUNG

| CODE | L | H | T/Mt | Mt |
|---|---|---|---|---|
| 50.500 | 200 | 220.00 | 90 | |

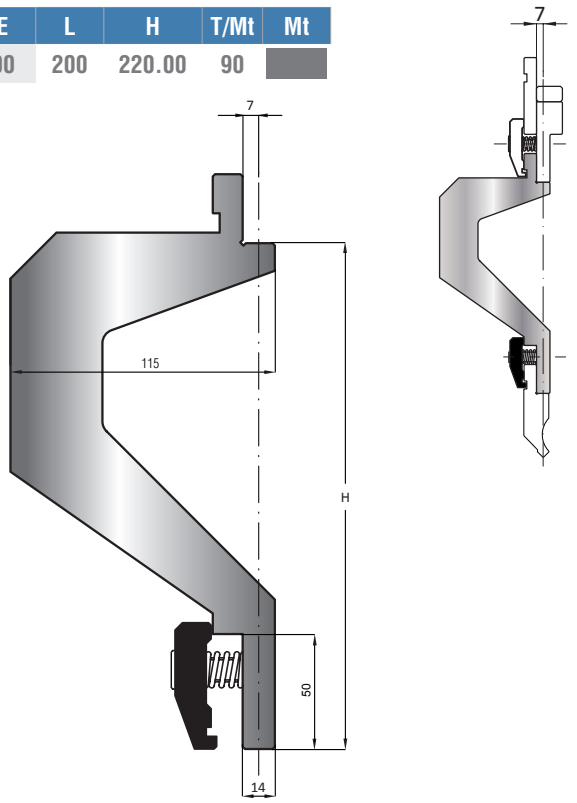


AMADA

| CODE | L | H | T/Mt | Mt |
|---|---|---|---|---|
| 50.501 | 200 | 220.00 | 90 | |

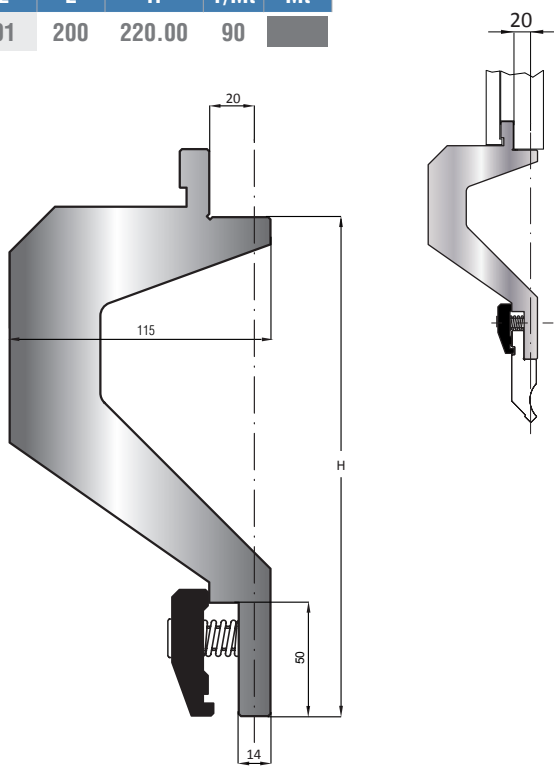


AMADA

| CODE | L | H | T/Mt | Mt |
|---|---|---|---|---|
| 50.502 | 200 | 220.00 | 90 | |

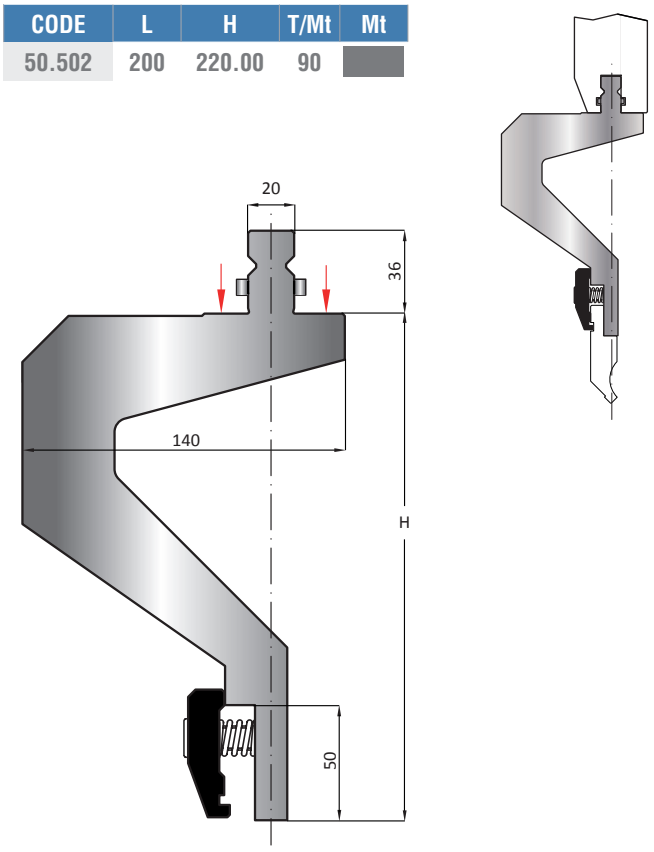


ADATTATORE- ADAPTER - ADAPTADORE
ADAPTADORE - ADAPTATEUR - ADAPTER

WILA -TRUMPF / AMADA

| CODE | L | H | T/Mt | Mt |
|---|---|---|---|---|
| 50.503 | 200 | 220.00 | 90 | |

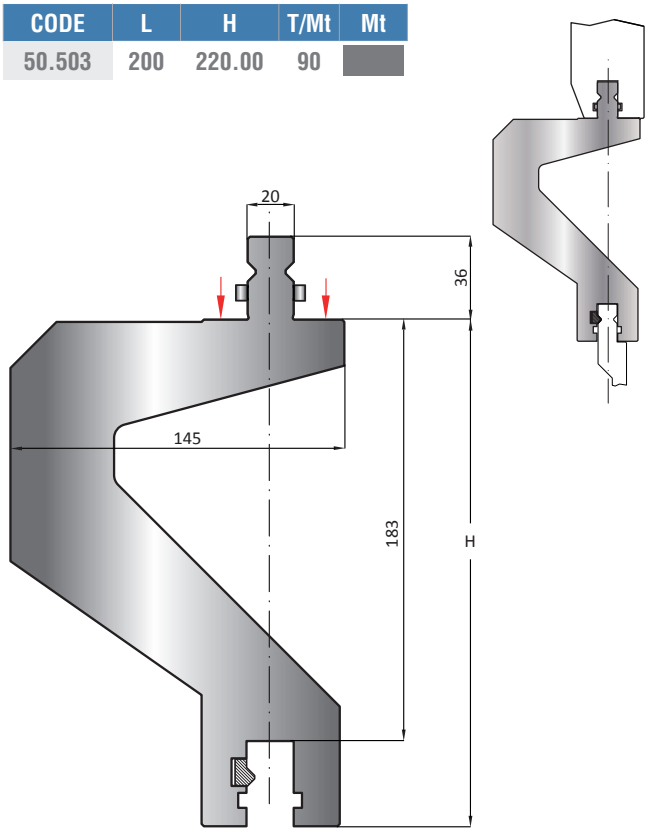


WILA - TRUMPF

# INTERMEDIARI REGISTRABILI AMADA / PROMECAM

ADATTATORI - ADAPTERS - ADAPTADORES - ADAPTADORES - ADAPTATEURS - ADAPTER
PROLUNGA - EXTENSION - EXTENSIÓN - EXTENSÃO - EXTENSION - VERLÄNGERUNG

| CODE | L | H | T/Mt | Mt |
|---|---|---|---|---|
| 50.666 | 150 | 100.00 | 100 | |
| 50.668 | 150 | 120.00 | 100 | |
| 50.512 | 150 | 150.00 | 100 | |

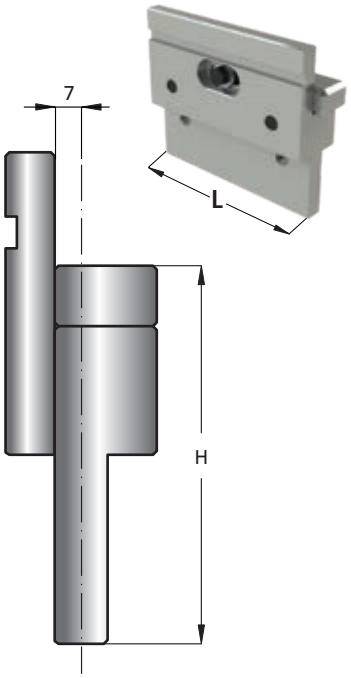


| CODE | L | H | T/Mt | Mt |
|---|---|---|---|---|
| 50.674 | 150 | 120.00 | 100 | |

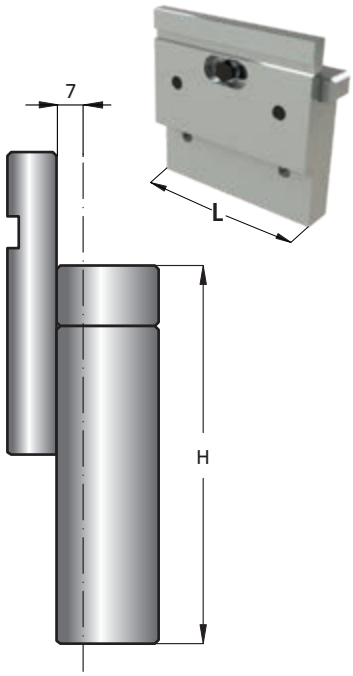


| CODE | L | H | T/Mt | Mt |
|---|---|---|---|---|
| 50.705 | 70 | 100.00 | 100 | |
| 50.706 | 70 | 120.00 | 100 | |
| 50.708 | 70 | 150.00 | 100 | |

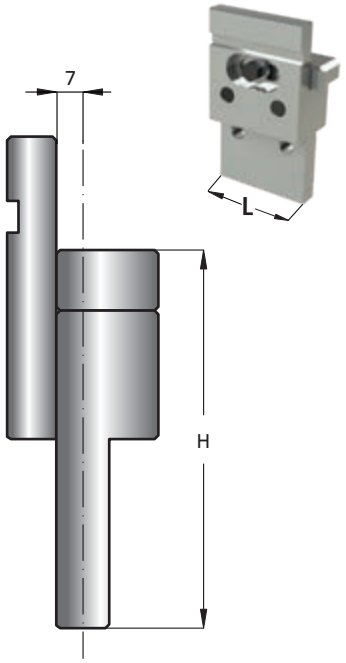


| CODE | L | H | T/Mt | Mt |
|---|---|---|---|---|
| 50.667 | 150 | 120.00 | 100 | |
| 50.669 | 150 | 150.00 | 100 | |

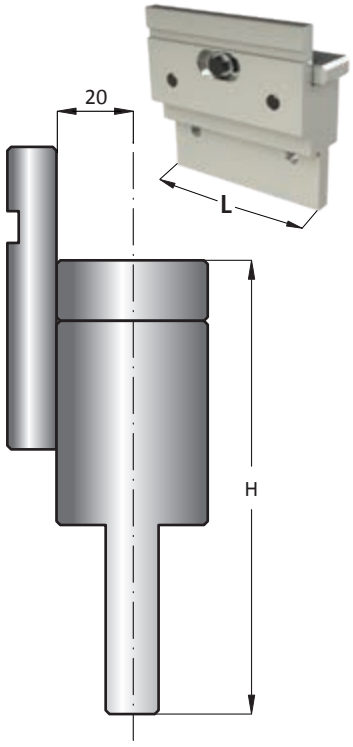


| CODE | L | H | T/Mt | Mt |
|---|---|---|---|---|
| 50.673 | 150 | 120.00 | 100 | |

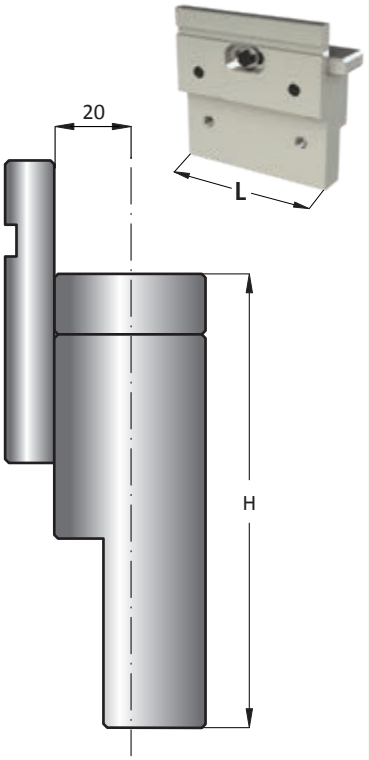


| CODE | L | H | T/Mt | Mt |
|---|---|---|---|---|
| 50.707 | 70 | 120.00 | 100 | |
| 50.710 | 70 | 150.00 | 100 | |

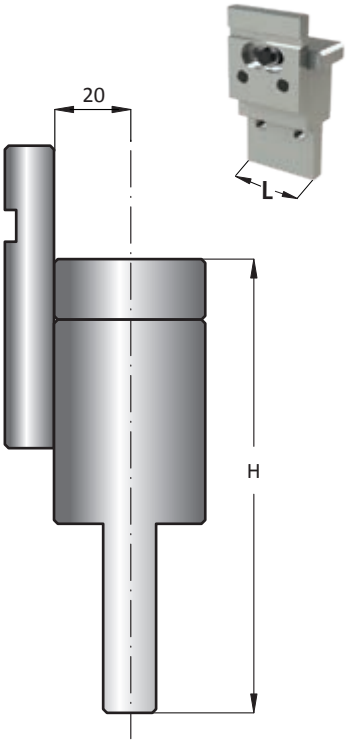


STAFFE NON COMPRESE - CLAMP PLATES NOT INCLUDED - BRIDAS NO INCLUIDAS
BARRAS NÃO INCLUÍDAS - BRIDES NON COMPRISES - OHNE KLEMMBRIDEN


tecnostamp@tecnostamp.it

# INTERMEDIARI RAPIDI SWING

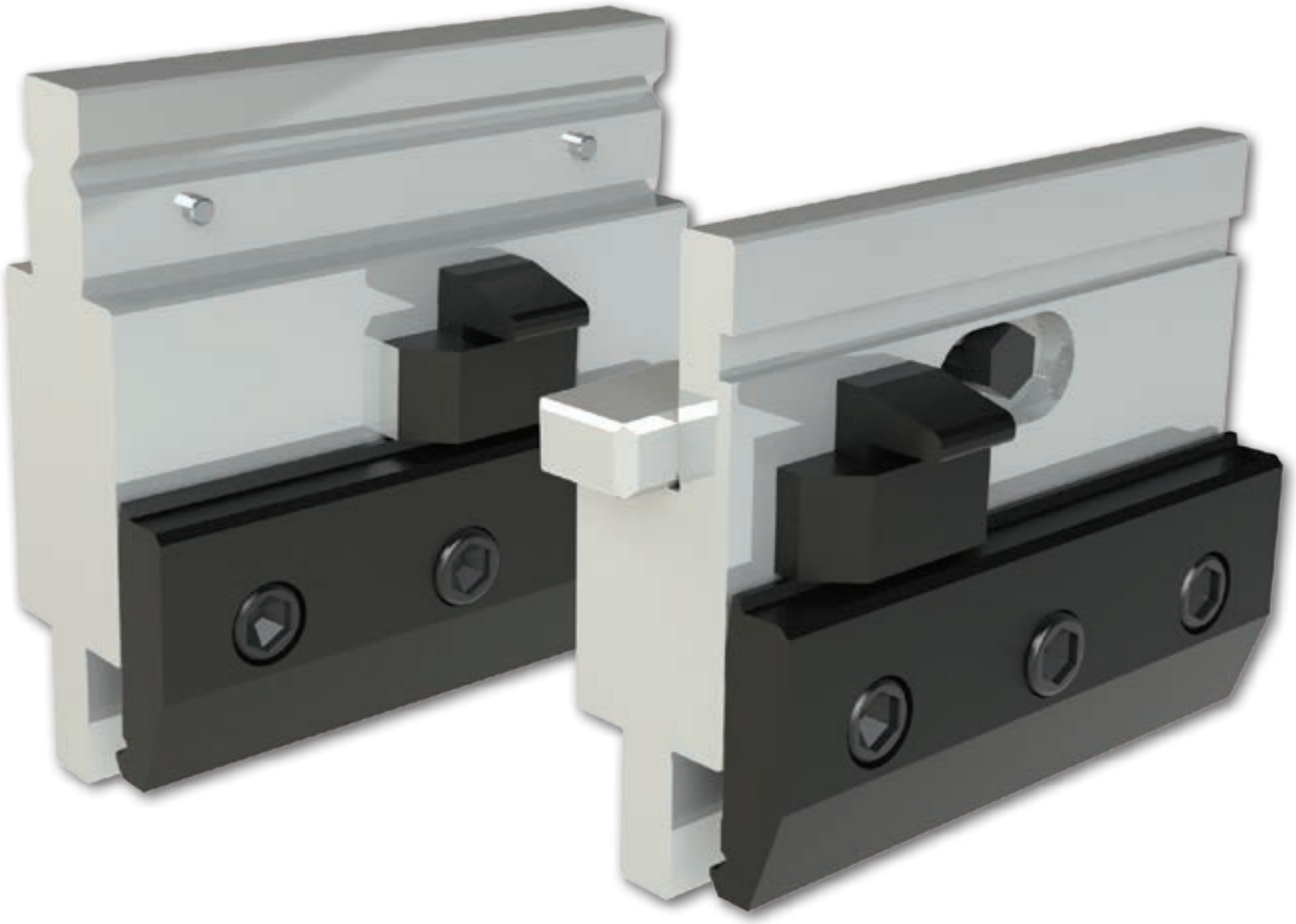

## MAGENTA LINE

### *ADAPTERS FOR ALL PRESS BRAKES*

INTERMEDIARIO RAPIDO MANUALE
MANUAL FAST CLAMPING
INTERMEDIARIO RÁPIDO
INTERMEDIÁRIO RÁPIDO MANUAL
INTERMÉDIAIRES RAPIDE MANUEL
ZWISCHENSTÜCK ZUR MANUELLEN SCHNELLKLEMMUNG

# INTERMEDIARIO RAPIDO MANUALE AMADA / PROMECAM

INTERMEDIARIO RAPIDO MANUALE - FAST MANUAL CLAMPING - INTERMEDIARIO RÁPIDO
I INTERMEDIÁRIO RÁPIDO MANUAL - INTERMÉDIAIRES RAPIDE MANUEL - ZWISCHENSTÜCK ZUR MANUELLEN SCHNELLKLEMMUNG

## SWING

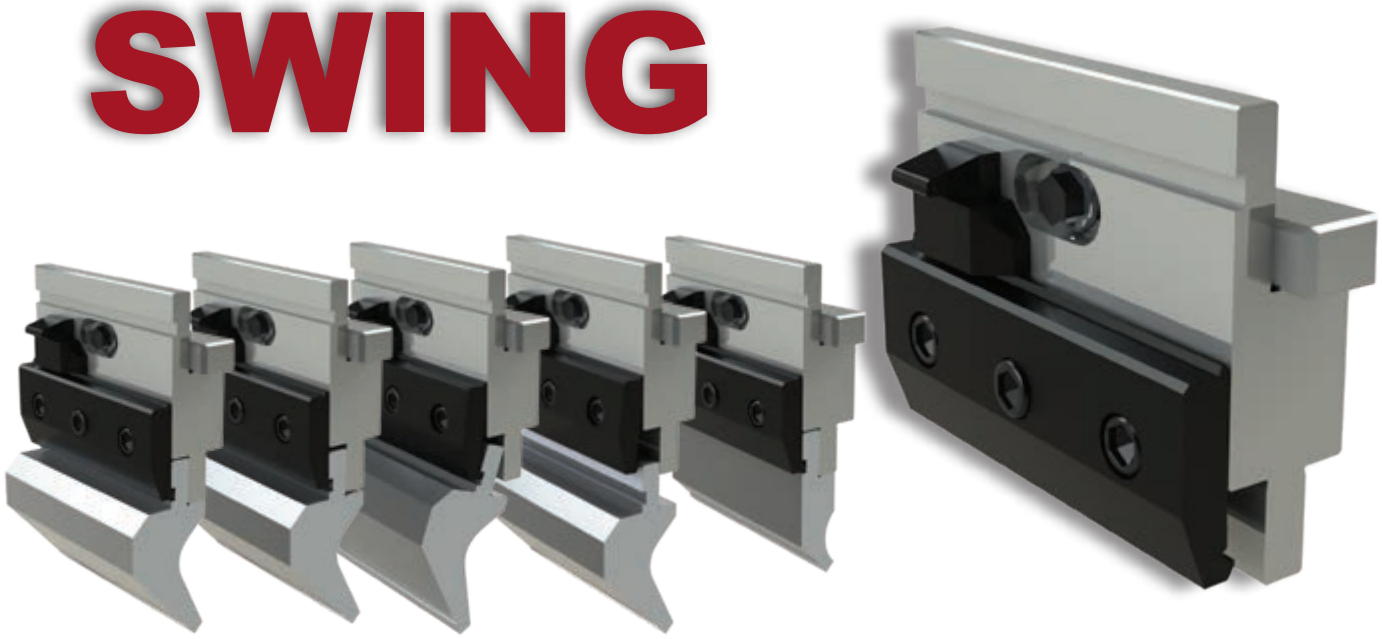

PRINCIPIO DI FUNZIONAMENTO - FUNCTIONING INSTRUCTION - INSTRUCCIONES DE FUNCIONAMIENTO
PRINCÍPIO DE FUNCIONAMENTO - INSTRUCTIONS DE FONCTIONNEMENT - BETRIEBSANLEITUNG

| CODE | L | H | T/Mt | Mt |
|---|---|---|---|---|
| 50.200 | 150 | 100.00 | 100 | |
| 50.210 | 150 | 120.00 | 100 | |
| 50.220 | 150 | 150.00 | 100 | |

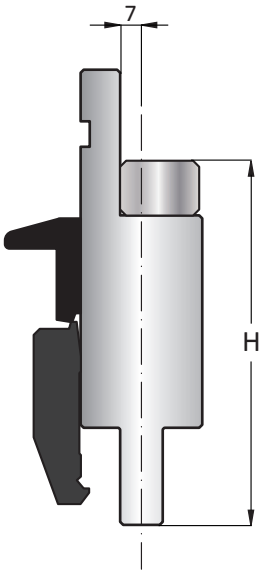


AMADA / PROMECAM

| CODE | L | H | T/Mt | Mt |
|---|---|---|---|---|
| 50.250 | 150 | 150.00 | 100 | |

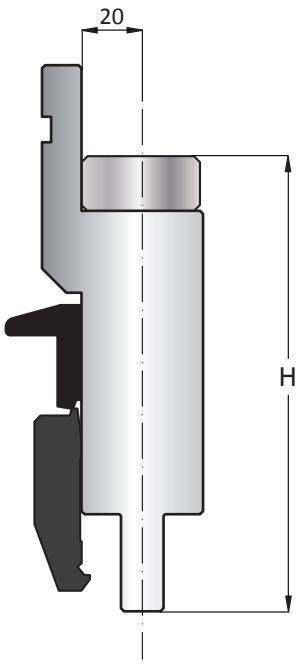


AMADA / PROMECAM


tecnostamp@tecnostamp.it

# INTERMEDIARIO RAPIDIO MANUALE WILA / AMADA

INTERMEDIARIO RAPIDO MANUALE - FAST MANUAL CLAMPING - INTERMEDIARIO RÁPIDO
INTERMEDIÁRIO RÁPIDO MANUAL - INTERMÉDIAIRES RAPIDE MANUEL - ZWISCHENSTÜCK ZUR MANUELLEN SCHNELLKLEMMUNG

PRINCIPIO DI FUNZIONAMENTO - FUNCTIONING INSTRUCTION - INSTRUCCIONES DE FUNCIONAMIENTO
PRINCÍPIO DE FUNCIONAMENTO - INSTRUCTIONS DE FONCTIONNEMENT - BETRIEBSANLEITUNG

| CODE | L | H | T/Mt | Mt |
|---|---|---|---|---|
| 50.972 | 150 | 105.00 | 100 | |

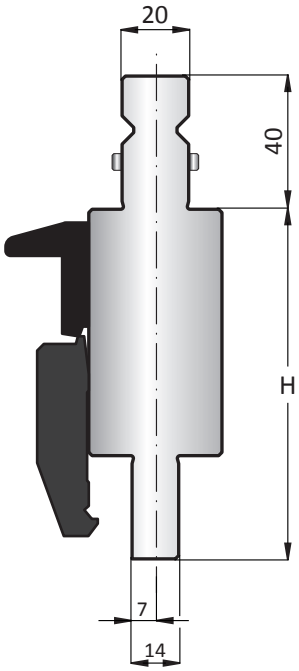


WILA / AMADA

| CODE | L | H | T/Mt | Mt |
|---|---|---|---|---|
| 50.945 | 150 | 120.00 | 100 | |

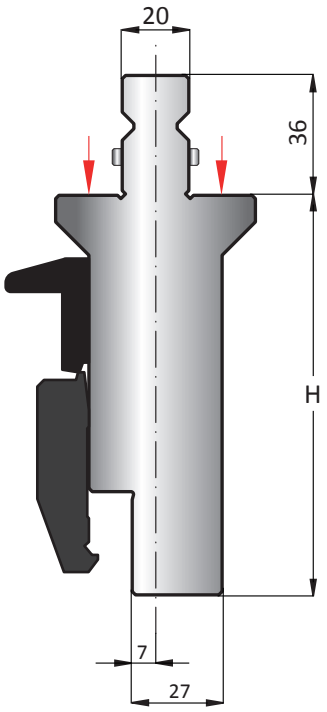


WILA / AMADA

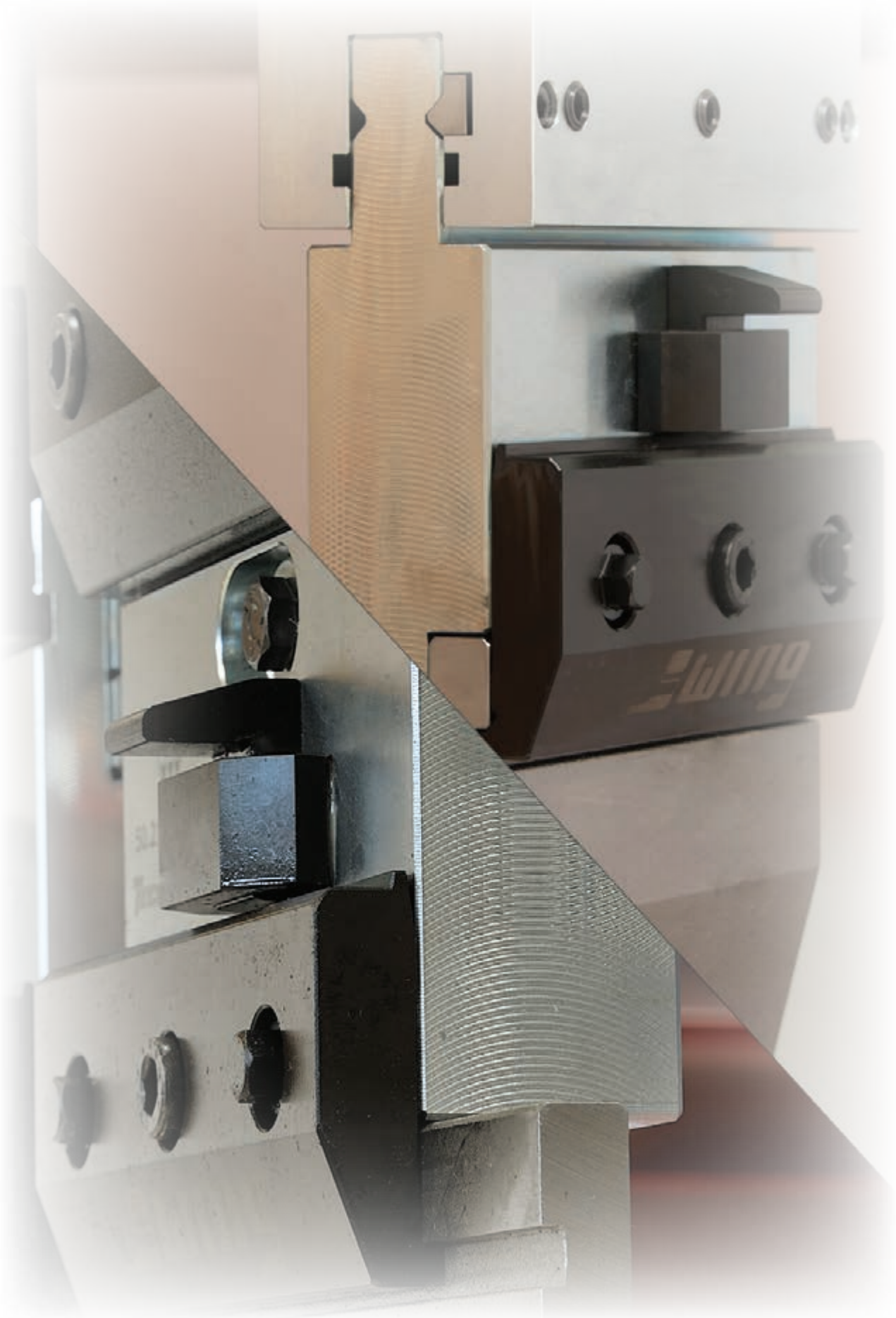



tecnostamp@tecnostamp.it

# STAFFE

## MAGENTA LINE

### *ADAPTERS FOR ALL PRESS BRAKES*

STAFFE - CLAMP PLATES - BRIDAS
BARRAS -BRIDES - KLEMMBRIDEN

# STAFFE REGISTRABILI E FISSE L=150mm

STAFFE PER INTERMEDIARI REGISTRABILI E FISSI - CLAMP PLATES FOR ADAPTERS - BRIDAS PARA LOS INTERMEDIARIOS AJUSTABLES Y FIJOS

BARRAS PARA INTERMEDIÁRIOS AJUSTÁVEIS E FIXOS - BRIDES D'ATTACHE POUR INTERMÉDIAIRES FIXES ET RÉGLABLES - KLEMMBRIDEN FÜR ZWISCHENSTÜCKE UND VERSTELLBARE ZWISCHENSTÜCK

| CODE | L | H |
|---|---|---|
| 50.529 | 150 | 50.00 |

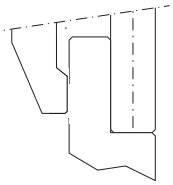

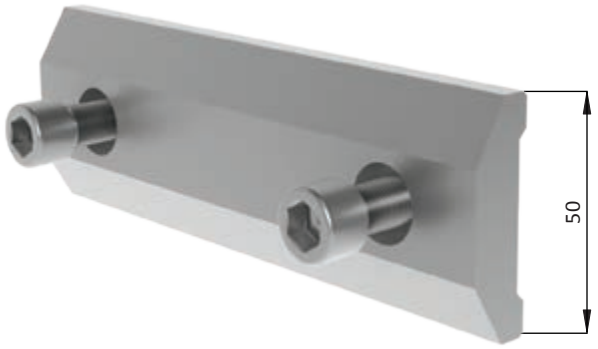


STAFFA
CLAMP PLATE
BRIDA
BARRAS
BRIDE
KLEMMBRIDEN

| CODE | L | H |
|---|---|---|
| 50.571 | 150 | 60.00 |

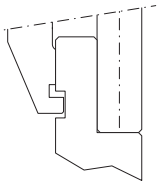

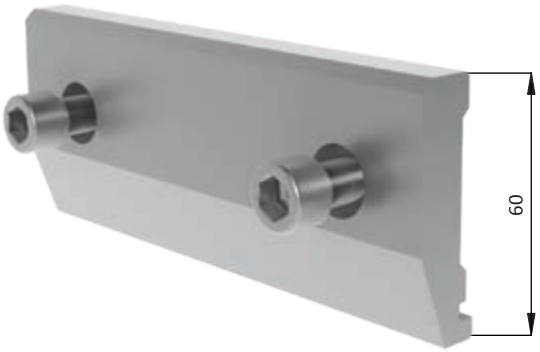


STAFFA DI SICUREZZA
SAFETY CLAMP PLATE
BRIDA DE SEGURIDAD
BARRAS DE SEGURANÇA
BRIDE AVEC RAINURE DE SÉCURITÉ
SICHERHEITSKLEMMBRIDE

| CODE | L | H |
|---|---|---|
| 50.551 | 150 | 60.00 |

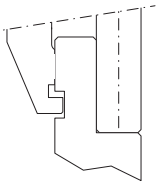

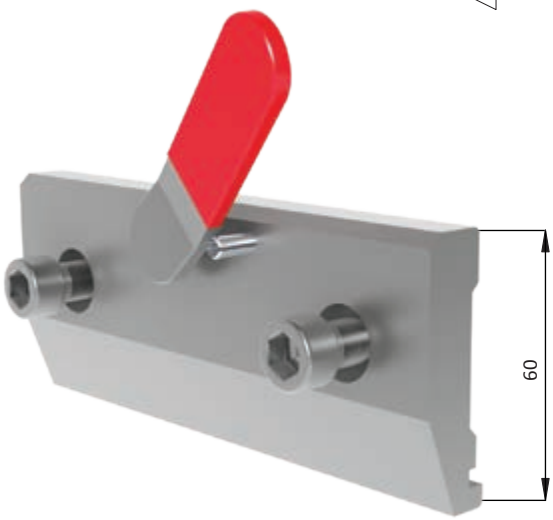


STAFFA DI SICUREZZA RAPIDA CON LEVETTA
QUICK SAFETY CLAMP PLATE
BRIDA DE SEGURIDAD CON PALANCA
BARRAS DE SEGURANÇA COM ALAVANCA
BRIDE A SERRAGE RAPIDE
SCHNELLKLEMM-SICHERHEITSKLEMMDRIDE

| CODE | L | H |
|---|---|---|
| 50.900 | 150 | 60.00 |

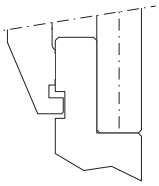

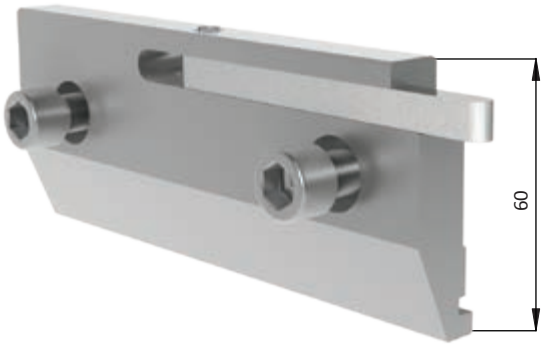


STAFFA DI SICUREZZA CON LEVETTA A SCOMPARSA
QUICK CLAMP PLATE WITH FOLDAWAY LEVER
BRIDA DE SEGURIDAD CON PALANCA ESCAMOTEABLE
BARRAS DE SEGURANÇA COM ALAVANCA RETRÁCTIL
BRIDE A SERRAGE RAPIDE LEVIER INTÉGRÉ
SICHERHEITSKLEMMBRIDE MIT VERSENKBAREM KLEMMHEBEL

# STAFFE DI SICUREZZA CON INSERTO IN POLIURETANO

STAFFA DI SICUREZZA CON INSERTO IN POLIURETANO - SAFETY CLAMP WITH POLYURETHANE INSERT - BRIDA DE SEGURIDAD CON INSERTO EN POLIURETANO
BARRA DE SEGURANÇA COM INSERTO EM POLIURETANO - BRIDE AVEC INSERT POLYURETHANE - SCHNELLKLEMM-SICHERHEITSBRIDE MIT POLYURETHAN-EINLAGE

| CODE | L | H |
|---|---|---|
| 50.910 | 150 | 60.00 |

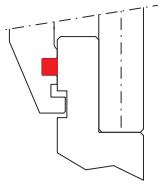

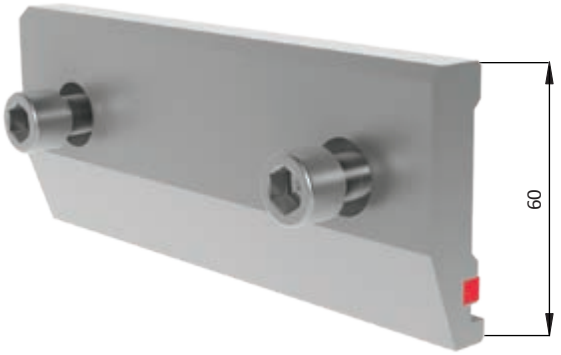


CON INSERTO IN POLIURETANO PER FRAZIONATI
WITH POLYURETHANE FOR SECTIONED UPPER TOOLS
CON INSERTO EN POLIURETANO PARA FRACCIONADOS
COM INSERTO EM POLIURETANO PARA FRACIONADOS
AVEC INSERT POLYURÉTHANE POUR FRACTIONNÉS
MIT POLYURETHAN-EINLAGE

| CODE | L | H |
|---|---|---|
| 50.905 | 150 | 60.00 |

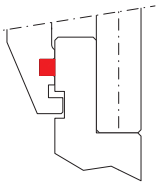

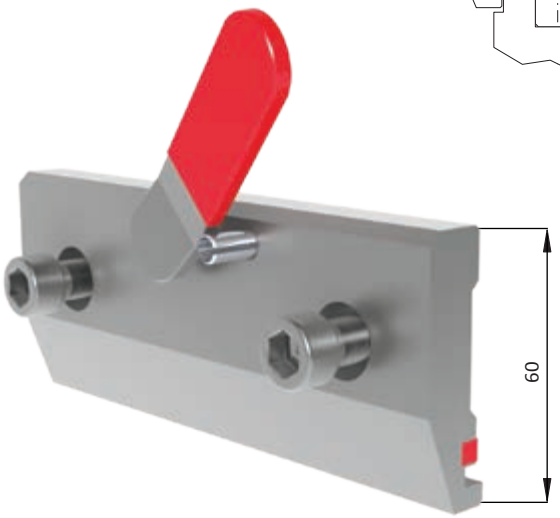


RAPIDA CON INSERTO IN POLIURETANO PER FRAZIONATI
QUICK SAFETY WITH POLYURETHANE FOR SECTIONED UPPER TOOLS
CON PALANCA CON INSERTO EN POLIURETANO PARA FRACCIONADOS
COM INSERTO EM POLIURETANO PARA FRACIONADOS
RAPIDE AVEC INSERT POLYURÉTHANE POUR FRACTIONNÉS
MIT POLYURETHAN-EINLAGE

| CODE | L | H |
|---|---|---|
| 50.903 | 150 | 60.00 |

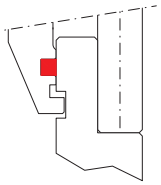

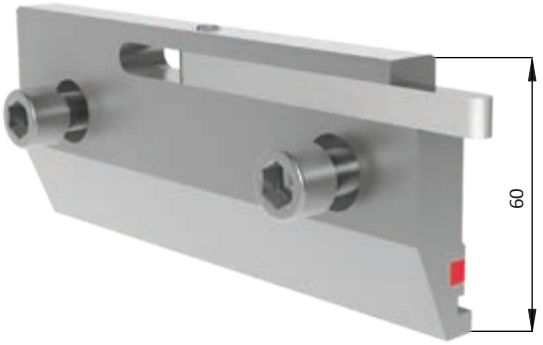


CON LEVETTA A SCOMPARSA ED INSERTO IN POLIURETANO
FOLDAWAY LEVER WITH POLYURETHANE
CON PALANCA ESCAMOTEABLE E INSERTO EN POLIURETANO
COM ALAVANCA RETRÁCTIL E INSERTO EM POLIURETANO
AVEC RAINURE DE SÉCURITÉ ET BARRETTE POLYURÉTHANE
MIT VERSENKBAREM KLEMMHEBEL UND POLYURETHAN-EINLAGE

| TCEI M10X70 | 71.100 | TCEI M10X35 |
|---|---|---|

| CODE | | |
|---|---|---|
| 50.574 | 50.551 | 50.529 |
| 50.577 | 50.905 | 50.571 |
| | | 50.900 |
| | | 50.910 |
| | | 50.903 |
| | | 50.310 |
| | | 50.712 |
| | | 50.697 |
| | | 50.693 |

# STAFFE REGISTRABILI E FISSE L=70mm / 150mm

STAFFE PER INTERMEDIARI FISSI - CLAMP PLATES FOR ADAPTERS - BRIDAS PARA LOS INTERMEDIARIOS FIJOS
BARRAS PARA INTERMEDIÁRIOS FIXOS - BRIDES POUR INTERMÉDIAIRES FIXES - KLEMMBRIDEN FÜR ZWISCHENSTÜCKE

| CODE | L | H |
|---|---|---|
| 50.310 | 150 | 45.00 |

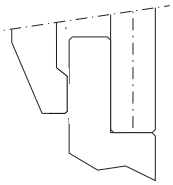

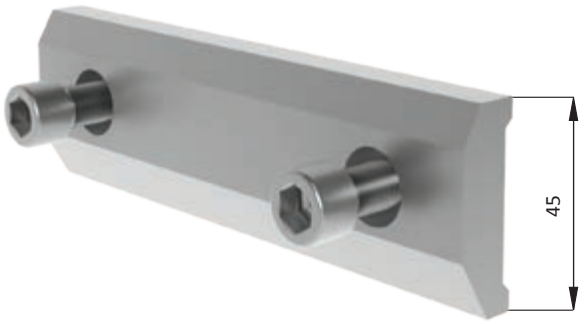


STAFFA
CLAMP PLATE
BRIDA
BARRAS
BRIDE
KLEMMBRIDE

| CODE | L | H |
|---|---|---|
| 50.712 | 150 | 52.00 |

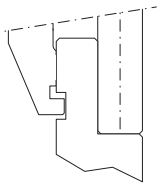

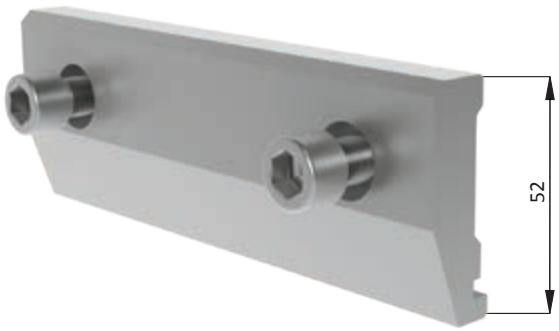


STAFFA DI SICUREZZA
SAFETY CLAMP PLATE
BRIDA DE SEGURIDAD
BARRAS DE SEGURANÇA
BRIDE AVEC RAINURE DE SÉCURITÉ
SICHERHEITSKLEMMBRIDE

STAFFE PER INTERMEDIARI REGISTRABILI - CLAMP PLATES FOR CENTERING ADAPTERS - BRIDAS PARA LOS INTERMEDIARIOS AJUSTABLES
BARRAS PARA INTERMEDIÁRIOS AJUSTÁVEIS - BRIDES POUR INTERMÉDIAIRES REGLABLES - KLEMMBRIDE FÜR VERSTELLBARE ZWISCHENSTÜCK

| CODE | L | H |
|---|---|---|
| 50.697 | 70 | 50.00 |

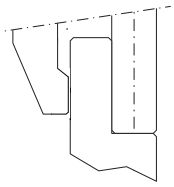

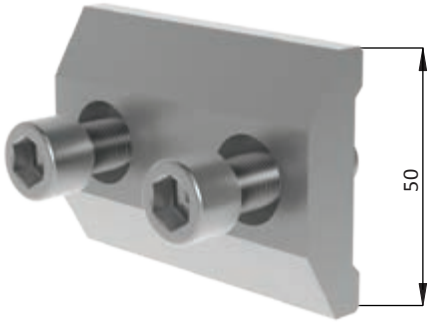


STAFFA
CLAMP PLATE
BRIDA
BARRAS
BRIDE
KLEMMBRIDE

| CODE | L | H |
|---|---|---|
| 50.693 | 70 | 60.00 |

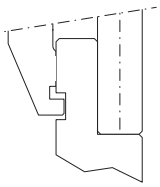

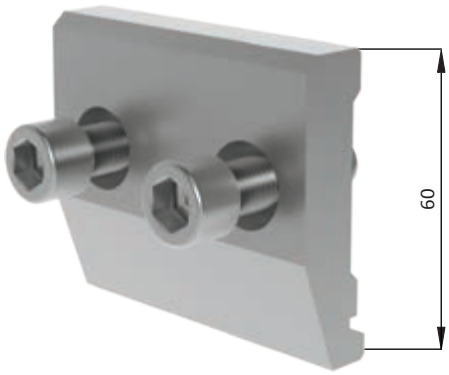


STAFFA DI SICUREZZA
SAFETY CLAMP PLATE
BRIDA DE SEGURIDAD
BARRAS DE SEGURANÇA
BRIDE AVEC RAINURE DE SÉCURITÉ
SICHERHEITSKLEMMBRIDE


tecnostamp@tecnostamp.it

# KIT DOPPIO STAFFAGGIO

KIT PER DOPPIO STAFFAGGIO - EQUIPMENT FOR DOUBLE CLAMPING PLATE - KIT PARA DOBLE AMARRE
KIT PARA APERTO DUPLO - KIT POUR DOUBLE BRIDAGE - SET FÜR BEIDSEITIGE WERKZEUGKLEMMUNG

**CODE**
**50.574**

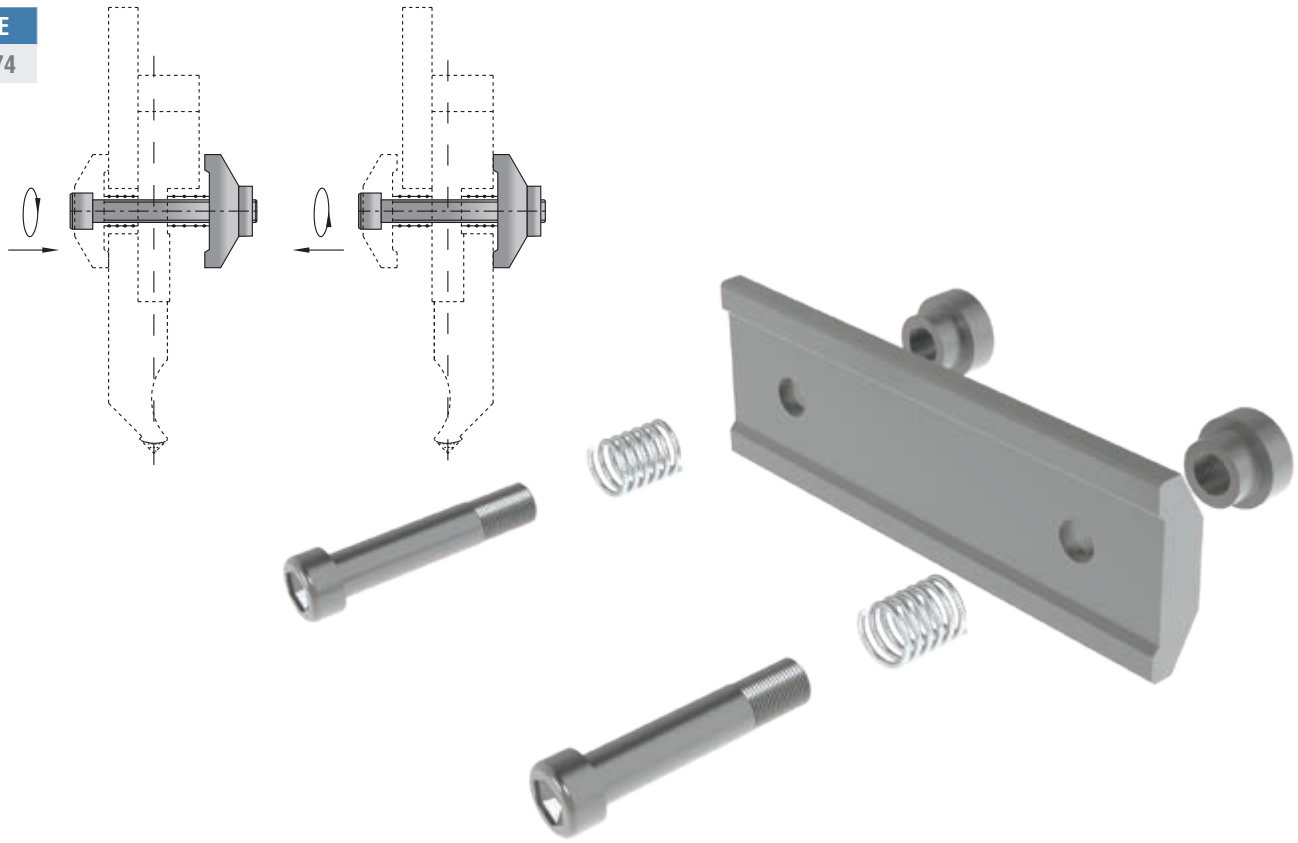

KIT PER DOPPIO STAFFAGGIO - EQUIPMENT FOR DOUBLE CLAMPING PLATE - KIT PARA DOBLE AMARRE
KIT PARA APERTO DUPLO - KIT POUR DOUBLE BRIDAGE - SET FÜR BEIDSEITIGE WERKZEUGKLEMMUNG

**CODE**
**50.577**

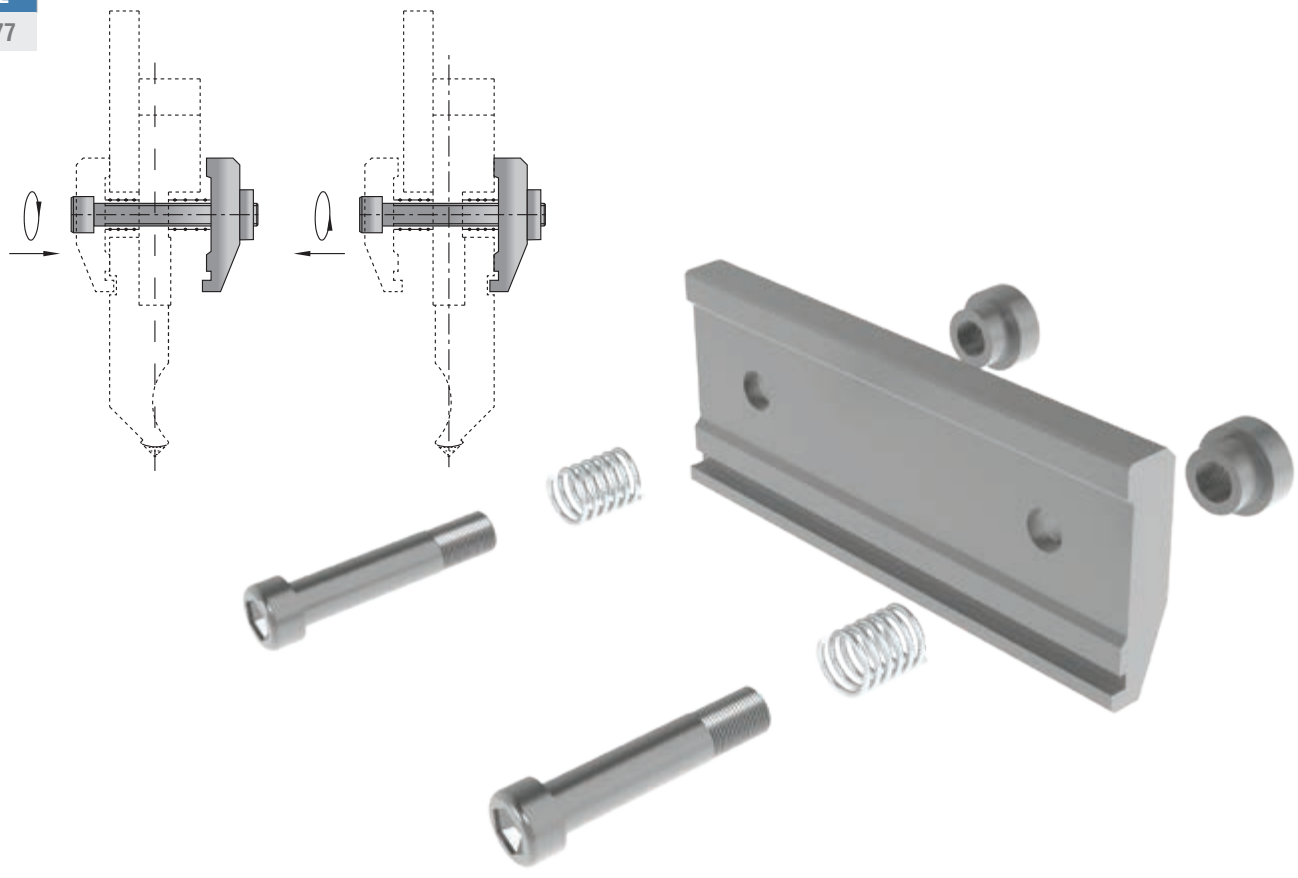

tecnostamp@tecnostamp.it

# ADATTATORI INFERIORI

## MAGENTA LINE

### *ADAPTERS FOR ALL PRESS BRAKES*

ADATTATORI INFERIORI - LOWER ADAPTERS
ADAPTADORES INFERIOR - ADAPTADOR INFERIOR
ADAPTATEURS INFERIEURS - MATRIZENADAPTER

# ADATTATORE INFERIORE AMADA / TRUMPF / LVD

ADATTATORE INFERIORE - LOWER ADAPTER - ADAPTADORE INFERIOR - ADAPTADOR INFERIOR - ADAPTATEURS INFERIEURS - MATRIZENADAPTER

| CODE | | H | T/Mt | Mt |
|---|---|---|---|---|
| 60.910 | | 30.00 | 100 | |

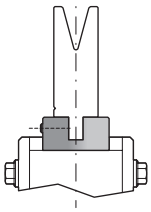

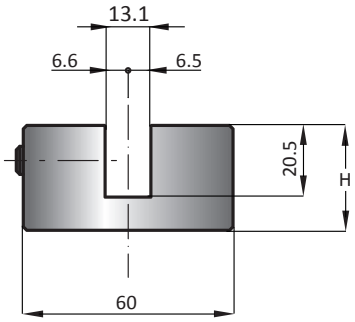


LENGTH 50 100 200 300 500 1000

AMADA / BEYELER - TRUMPF

| CODE | | H | T/Mt | Mt |
|---|---|---|---|---|
| 60.920 | | 60.00 | 100 | |

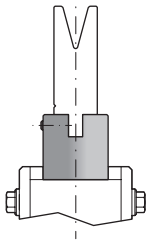

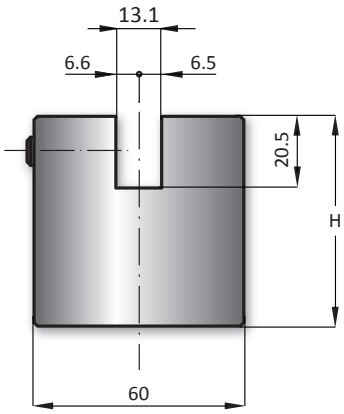


LENGTH 50 100 200 300 500 1000

AMADA / BEYELER -TRUMPF

| CODE | | H | T/Mt | Mt |
|---|---|---|---|---|
| 60.935 | | 30.00 | 100 | |

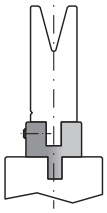

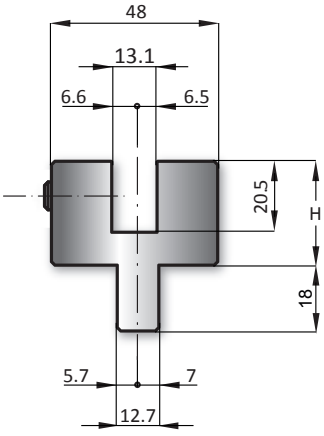


LENGTH 50 100 200 300 500 1000

LVD / BEYELER - TRUMPF

| CODE | L | H | T/Mt | Mt |
|---|---|---|---|---|
| 60.960 | 500 | 50.00 | 100 | |

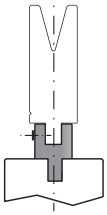

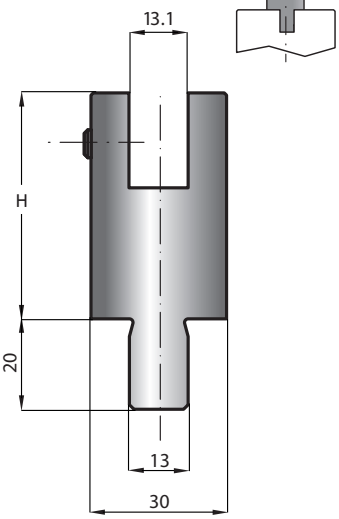


PROLUNGA - EXTENSION - EXTENSIÓN
EXTENSÃO - EXTENSION - VERLÄNGERUNG

WILA / TRUMPF

| CODE | L | H | T/Mt | Mt |
|---|---|---|---|---|
| 60.965 | 500 | 85.00 | 100 | |

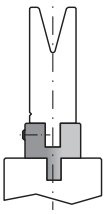

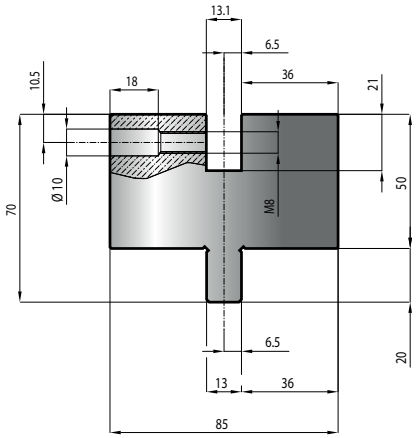


TRUMPF



tecnostamp@tecnostamp.it

# ADATTATORE INFERIORE AMADA / TRUMPF / BEYELER/ USA

ADATTATORE INFERIORE - LOWER ADAPTER - ADAPTADORE INFERIOR - ADAPTADOR INFERIOR - ADAPTATEURS INFERIEURS - MATRIZENADAPTER

| CODE | L | H | T/Mt | Mt |
|---|---|---|---|---|
| 60.925 | 835 | 40.00 | 100 | |

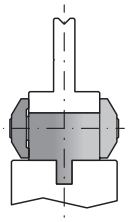

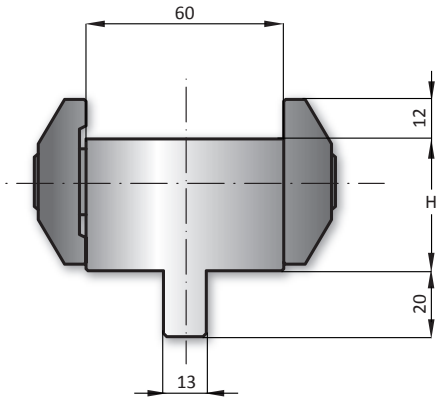


BEYELER - TRUMPF / AMADA

| CODE | L | H | T/Mt | Mt |
|---|---|---|---|---|
| 60.930 | 835 | 40.00 | 100 | |

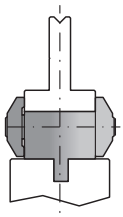

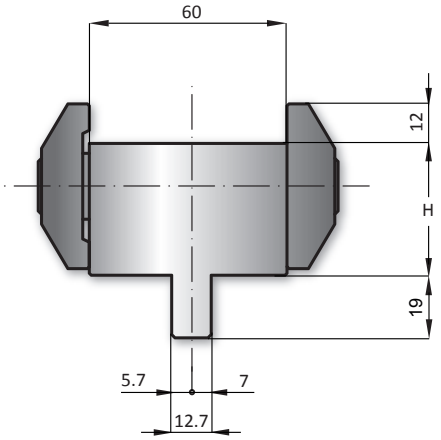


LVD / AMADA

| CODE | L | H | T/Mt | Mt |
|---|---|---|---|---|
| 60.919 | 835 | 55.00 | 100 | |

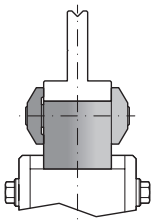

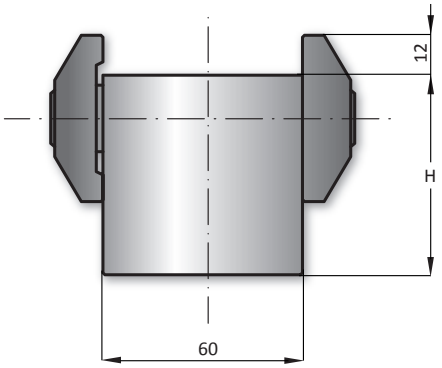


PROLUNGA - EXTENSION - EXTENSIÓN
EXTENSÃO - EXTENSION - VERLÄNGERUNG

AMADA / PROMECAM

| CODE | L | H | T/Mt | Mt |
|---|---|---|---|---|
| 60.980 | 835 | 35.00 | 100 | |

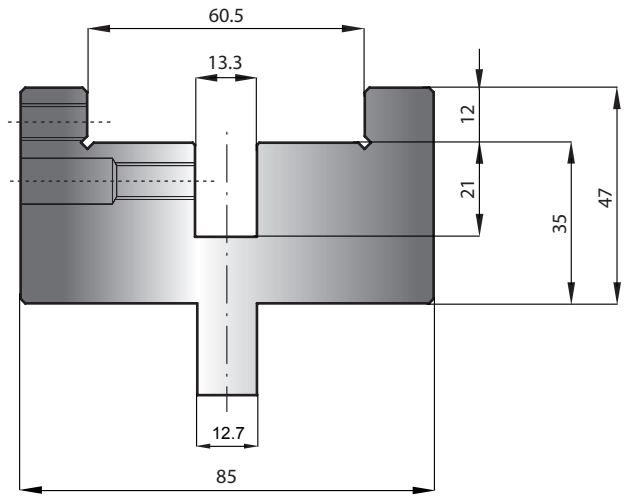


USA - EU / WILA -AMADA

# ADATTATORE INFERIORE AMADA / TRUMPF / WEINBRENNER / EHT

ADATTATORE INFERIORE - LOWER ADAPTER - ADAPTADORE INFERIOR - ADAPTADOR INFERIOR - ADAPTATEURS INFERIEURS - MATRIZENADAPTER

| CODE | L | H | T/Mt | Mt |
|---|---|---|---|---|
| 60.940 | 500 | 40.00 | 100 | |

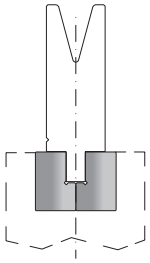

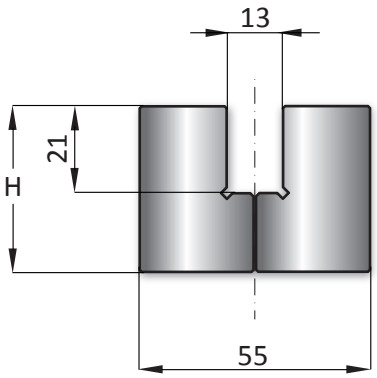


EHT / WILA

| CODE | L | H | T/Mt | Mt |
|---|---|---|---|---|
| 60.950 | 500 | 45.00 | 100 | |

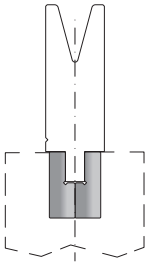

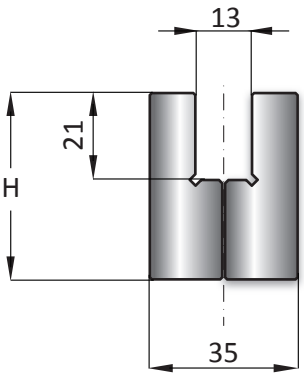


WEINBRENNER / WILA

| CODE | L | H | T/Mt | Mt |
|---|---|---|---|---|
| 60.945 | 835 | 60.00 | 100 | |

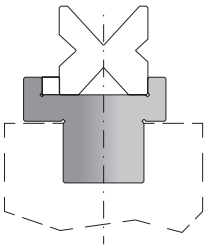

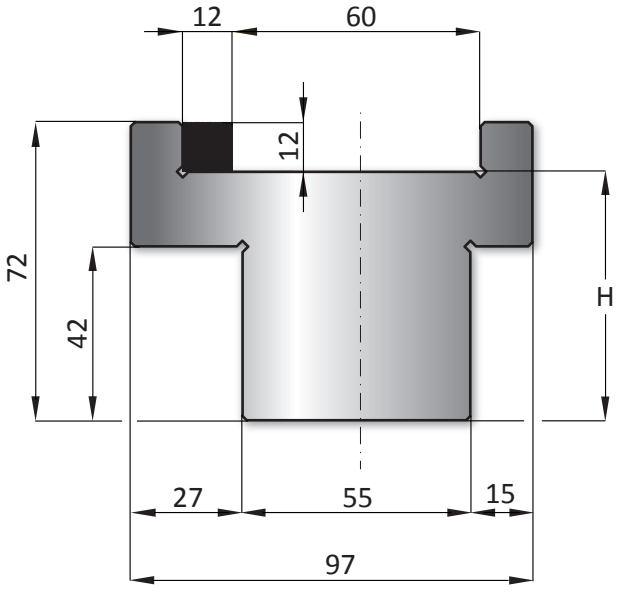


EHT / AMADA

| CODE | L | H | T/Mt | Mt |
|---|---|---|---|---|
| 60.955 | 835 | 65.00 | 100 | |

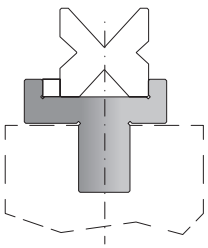

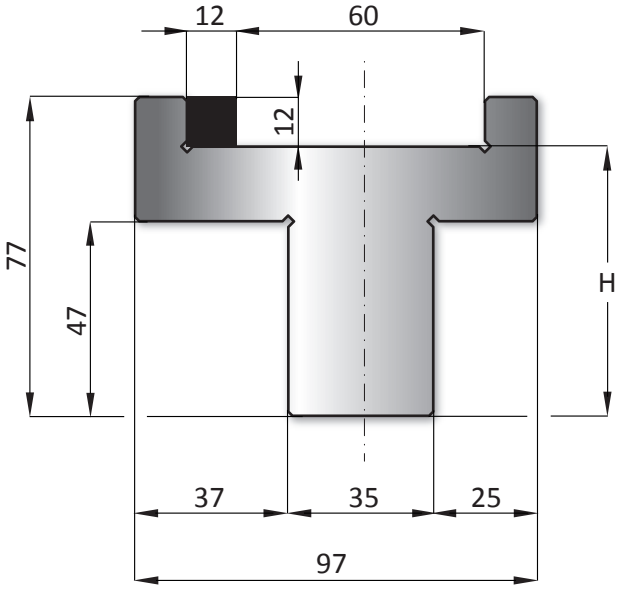


WEINBRENNER / AMADA



tecnostamp@tecnostamp.it

# CANALINE MODULARI

## MAGENTA LINE

### *ADAPTERS FOR ALL PRESS BRAKES*

CANALINE MODULARI - MODULAR HOLDERS
CANAL MODULAR - PORTA-MATRIZ MODULAR
SEMELLE PORTE MATRICES MODULABLE - MATRIZENADAPTERSCHIENEN MODULAR

# CANALINA MODULARE

| CODE | L | H | T/Mt | Mt |
|---|---|---|---|---|
| 60.710 | 1050 | 35.00 | 100 | |

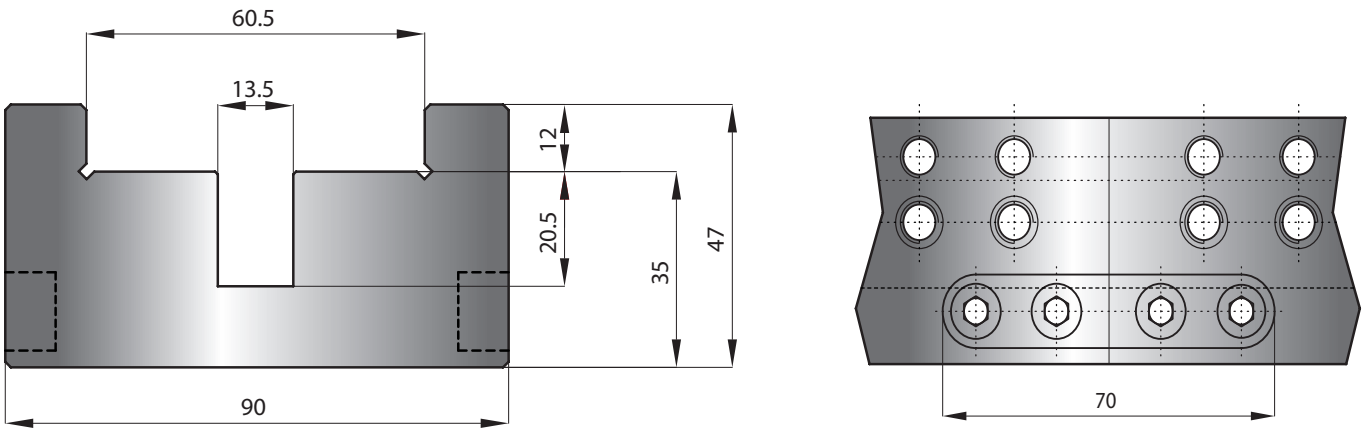


LENGTH 1050

| CODE | L | H | T/Mt | Mt |
|---|---|---|---|---|
| 60.720 | 1050 | 20.00 | 100 | |

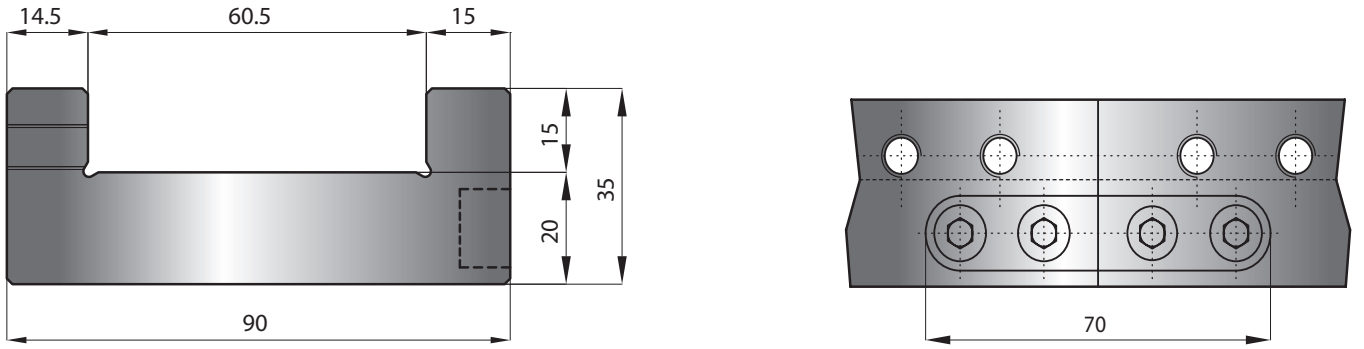


LENGTH 1050

| CODE | L | H | T/Mt | Mt |
|---|---|---|---|---|
| 60.730 | 1050 | 20.00 | 100 | |

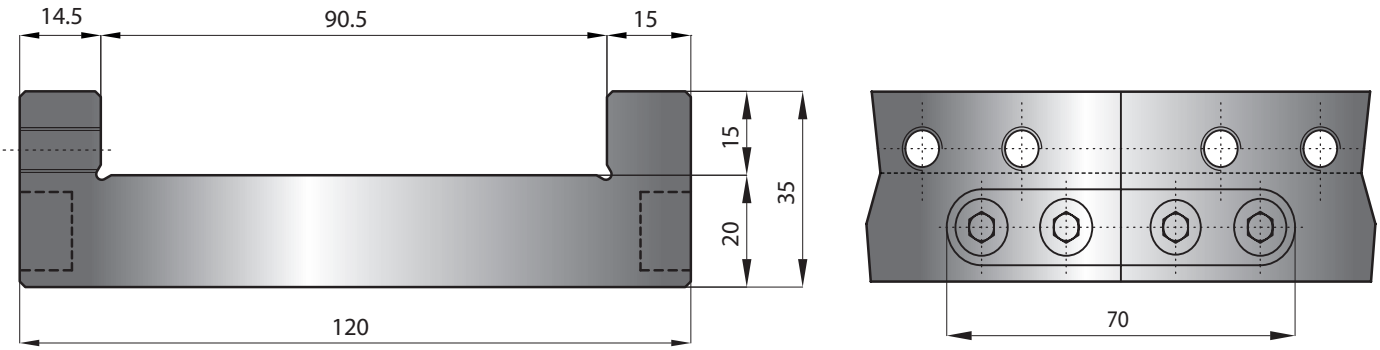


LENGTH 1050


tecnostamp@tecnostamp.it

| CODE | L | H | T/Mt | Mt |
|---|---|---|---|---|
| 60.715 | 1050 | 35.00 | 100 | |

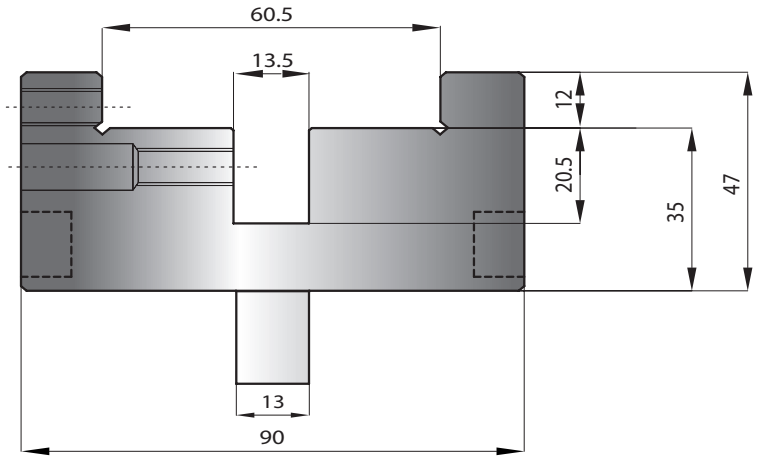


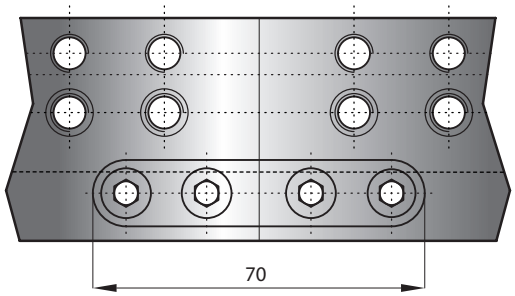


LENGTH 1050

| CODE | L | H | T/Mt | Mt |
|---|---|---|---|---|
| 60.725 | 1050 | 20.00 | 100 | |

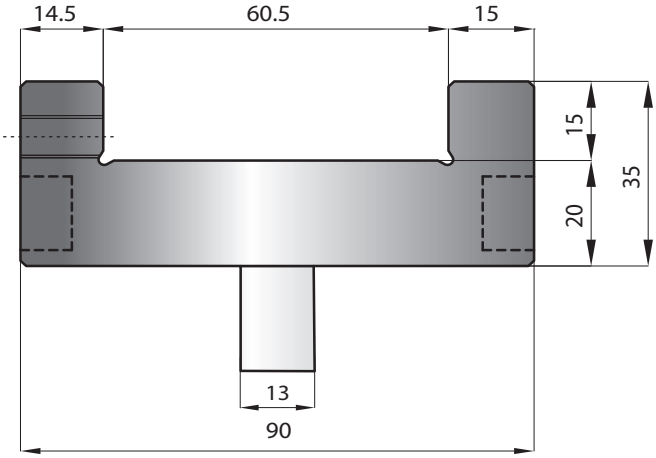


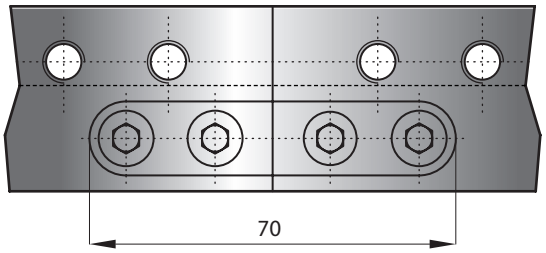


LENGTH 1050

| CODE | L | H | T/Mt | Mt |
|---|---|---|---|---|
| 60.735 | 1050 | 20.00 | 100 | |

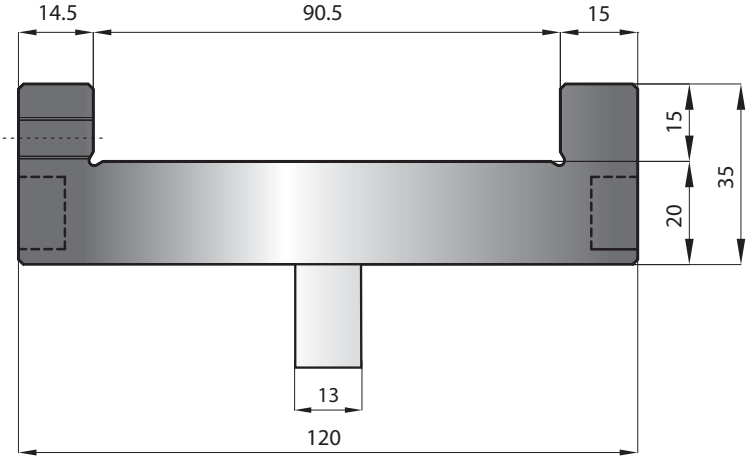


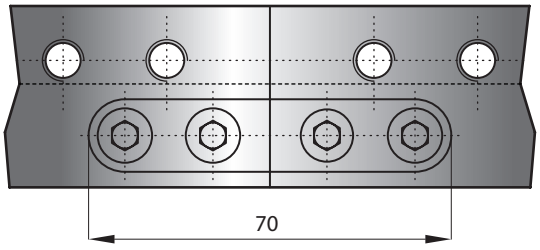


LENGTH 1050

tecnostamp@tecnostamp.it

# RAPID
# CLARK

## MAGENTA LINE

### *ADAPTERS FOR ALL PRESS BRAKES*

INTERMEDIARI PNEUMATICI - PNEUMATIC INTERMEDIATES
AMARRE NEUMÁTICO - INTERMEDIÁRIO PNEUMÁTICO
INTERMÉDIAIRE PNEUMATIQUE - PNEUMATISCHE WERKZEUGKLEMMUNG

# INTERMEDIARIO PNEUMATICO AMADA / PROMECAM

BLOCCAGGI PNEUMATICI PER CAMBIO RAPIDO UTENSILI - PNEUMATIC CLAMPING FOR FAST CHANGING TOOLS
AMARRE NEUMÁTICO PARA CAMBIO DE UTILLAJE - APERTO PNEUMÁTICO PARA MUDANÇA/TROCA RÁPIDA DE FERRAMENTAS
BLOCAGES PNEUMATIQUES POUR CHANGEMENT RAPIDE D'OUTILS - PNEUMATISCHE WERKZEUGKLEMMUNG FÜR DEN SCHNELLEN WERKZEUGWECHSEL

## RAPID

| | |
|---|---|
| SERIE "RAPID" | PER UTENSILI SUPERIORI CON SCANALATURA AMADA 8.4X3mm (70.946) |
| "RAPID" SERIES | FOR UPPER TOOLS ONLY WITH AMADA SAFETY GROOVE 8.4X3mm (70.946) |
| SERIE "RAPID" | PARA UTILLAJES SUPERIORES CON ACANALADO STANDARD DE SEGURIDAD 8.4X3mm (70.946) |
| SÉRIE "RAPID" | PARA FERRAMENTAS SUPERIORES COM RANHURA DE SEGURANÇA AMADA 8.4X3mm (70.946) |
| SERIE "RAPID" | POUR OUTILS SUPÉRIEURS AVEC RAINURE DE SÉCURITÉ STANDARD AMADA 8.4X3mm (70.946) |
| "RAPID" SERIE | FÜR OBERWERKZEUGE MIT AMADA-NUT 8,4X3mm (70.946) |

## CLARK

| | |
|---|---|
| SERIE "CLARK" | PER UTENSILI SUPERIORI CON SCANALATURA DI SICUREZZA DOPPIA (70.1050) |
| "CLARK" SERIES | FOR UPPER TOOLS ONLY WITH DOUBLE SAFETY GROOVE (70.1050) |
| SERIE "CLARK" | PARA UTILLAJES SUPERIORES CON ACANALADO DOBLE DE SEGURIDAD (70.1050) |
| SÉRIE "CLARK" | PARA FERRAMENTAS SUPERIORES COM RANHURA DUPLA DE SEGURANÇA (70.1050) |
| SERIE "CLARK" | POUR OUTILS SUPÉRIEURS AVEC DOUBLE RAINURE DE SÉCURITÉ (70.1050) |
| "CLARK" SERIE | FÜR OBERWERKZEUGE MIT DOPPELTER SICHERHEITSNUTE (70.1050) |

TAVOLE E STAFFE INFERIORI PNEUMATICHE, A RICHIESTA BLOCCAGGI PNEUMATICI ED IDRAULICI PER TUTTI I TIPI DI PRESSE PIEGATRICI
PNEUMATIC LOWER CLAMPS AND DIE HOLDER TABLES, ON REQUEST WE MANUFACTURE PNEUMATIC AND HYDRAULIC CLAMPING FOR ALL KINDS OF PRESS-BRAKES
MESAS Y BRIDAS INFERIORES NEUMÁTICAS, SOBRE PEDIDO FABRICAMOS SISTEMAS DE AMARRE NEUMÁTICOS E HIDRÁULICOS PARA TODO TIPO DE PLEGADORAS
MESAS E BARRAS INFERIORES PNEUMÁTICAS, A PEDIDO, APERTOS PNEUMÁTICOS E HIDRÁULICOS PARA TODO O TIPO DE QUINADORAS/DOBRADEIRAS
TABLES ET BRIDES INFÉRIEURES PNEUMATIQUES, A LA DEMANDE BLOCAGES PNEUMATIQUES ET HYDRAULIQUES POUR TOUS TYPES DE PRESSES PLIEUSES
PNEUMATISCHE UND HYDRAULISCHE MATRIZENAUFNAHME UND KLEMMUNG FÜR ALLE ABKANTPRESSEN AUF ANFRAGE

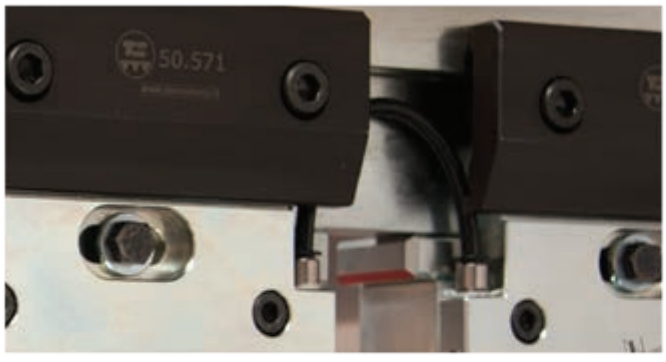

tecnostamp@tecnostamp.it

# CENTRALINA PNEUMATICA

CENTRALINA PNEUMATICA PER LINEE SUPERIORI ED INFERIORI DI BLOCCAGGI PNEUMATICI
PNEUMATIC EQUIPMENT FOR UPPER AND LOWER PNEUMATIC LINES
CENTRAL NEUMÁTICA PARA UTILLAJES SUPERIORES E INFERIORES DE BLOQUEO NEUMÁTICO
UNIDADE PNEUMÁTICA PARA FERRAMENTAS SUPERIORES E INFERIORES DE BLOQUEIO PNEUMÁTICO
CENTRALE PNEUMATIQUE POUR LIGNES SUPÉRIEURES ET INFERIEURES DE BLOCAGES PNEUMATIQUES
STEUEREINHEIT FÜR PNEUMATISCHE OBER-UND UNTERWERKZEUGKLEMMUNG

**CODE**
**50.650**

CENTRALINA PNEUMATICA AD 1 COMANDO
PNEUMATIC EQUIPMENT WITH 1 CONTROL
CENTRAL SIMPLE NEUMÁTICA
CENTRAL PNEUMÁTICA SIMPLES
CENTRALE PNEUMATIQUE A 1 COMMANDE
STEUEREINHEIT EINFACH

**CODE**
**50.651**

CENTRALINA PNEUMATICA A 2 COMANDI
PNEUMATIC EQUIPMENT WITH 2 CONTROLS
CENTRAL NEUMÁTICA DOBLE
CENTRAL PNEUMÁTICA DUPLA
CENTRALE PNEUMATIQUE A 2 COMMANDES
STEUEREINHEIT DOPPELT

## RAPID

| CODE | A | H | T/Mt | Mt |
|---|---|---|---|---|
| 50.800 | 7 | 100.00 | 100 | |
| 50.805 | 7 | 120.00 | 100 | |
| 50.810 | 7 | 150.00 | 100 | |

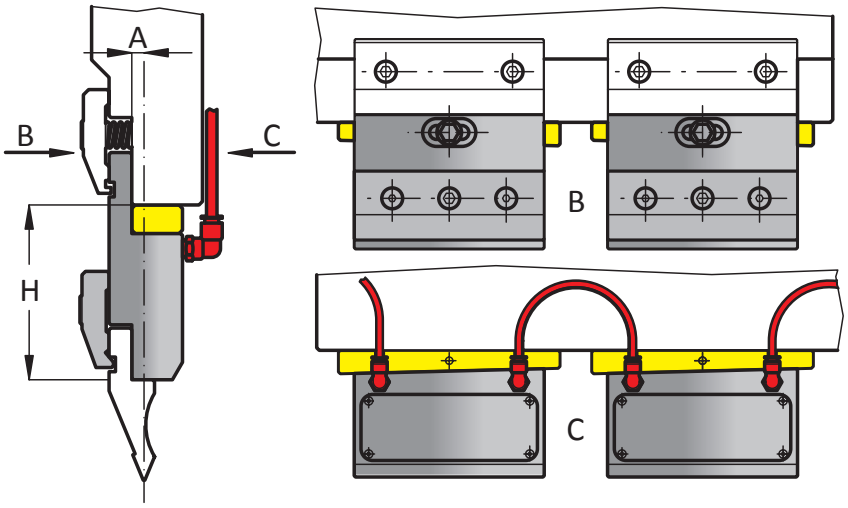


## RAPID REVERSIBILE

| CODE | A | H | T/Mt | Mt |
|---|---|---|---|---|
| 50.870 | 7 | 100.00 | 100 | |
| 50.875 | 7 | 150.00 | 100 | |
| 50.890 | 20 | 120.00 | 100 | |

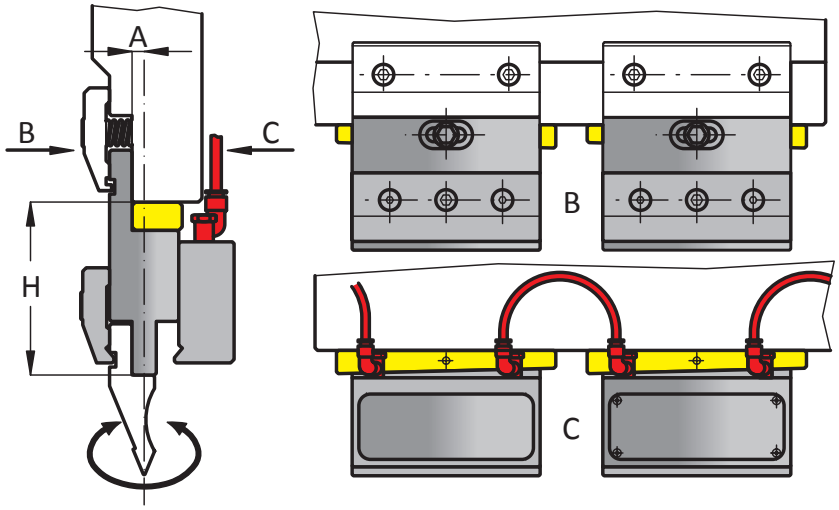


## RAPID “FP”

| CODE | A | H | T/Mt | Mt |
|---|---|---|---|---|
| 50.820 | 7 | 100.00 | 100 | |
| 50.825 | 7 | 150.00 | 100 | |
| 50.830 | 20 | 120.00 | 100 | |
| 50.835 | 20 | 150.00 | 100 | |

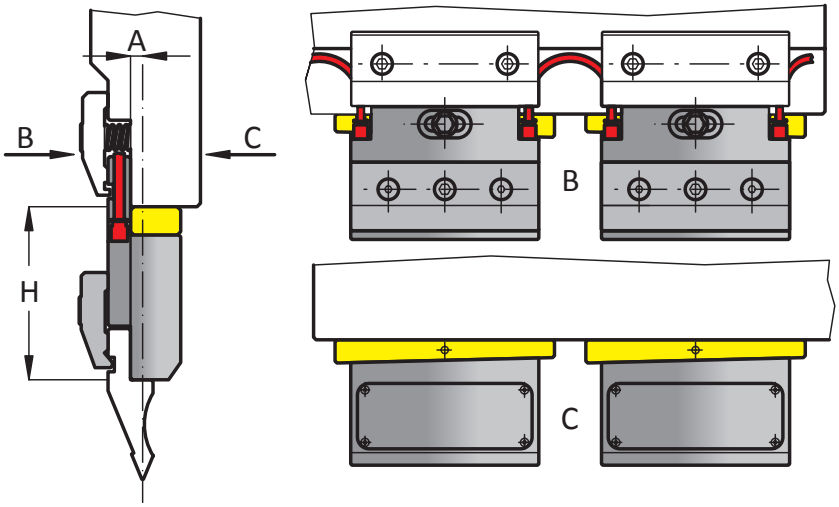




tecnostamp@tecnostamp.it

## CLARK

| CODE | A | H | T/Mt | Mt |
|---|---|---|---|---|
| 50.600 | 7 | 100.00 | 100 | |
| 50.610 | 7 | 120.00 | 100 | |
| 50.615 | 7 | 150.00 | 100 | |
| 50.640 | 20 | 120.00 | 100 | |
| 50.646 | 20 | 150.00 | 100 | |

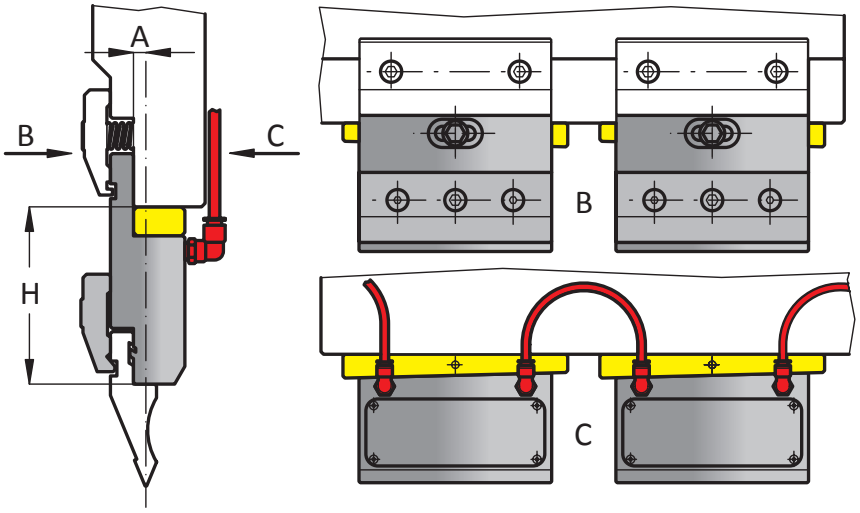


## CLARK REVERSIBILE

| CODE | A | H | T/Mt | Mt |
|---|---|---|---|---|
| 50.730 | 7 | 100.00 | 100 | |
| 50.725 | 7 | 150.00 | 100 | |
| 50.731 | 20 | 120.00 | 100 | |

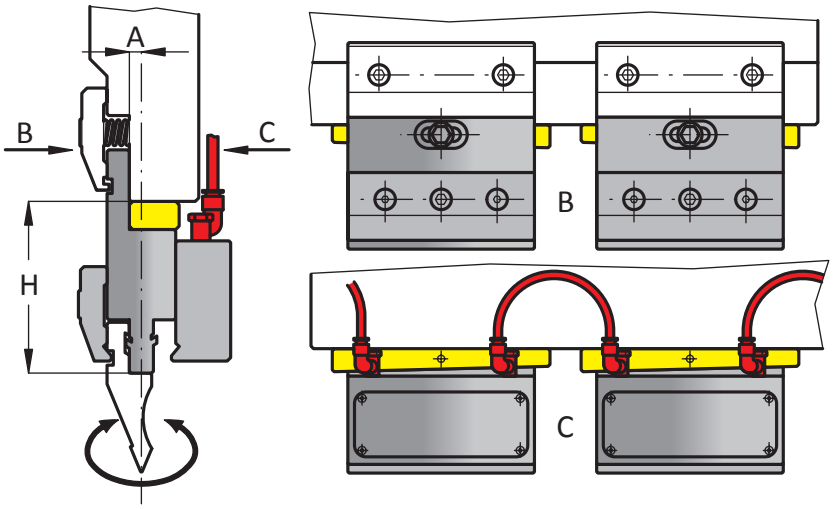


## CLARK “FP”

| CODE | A | H | T/Mt | Mt |
|---|---|---|---|---|
| 50.635 | 7 | 100.00 | 100 | |
| 50.685 | 7 | 150.00 | 100 | |
| 50.645 | 20 | 120.00 | 100 | |
| 50.657 | 20 | 150.00 | 100 | |

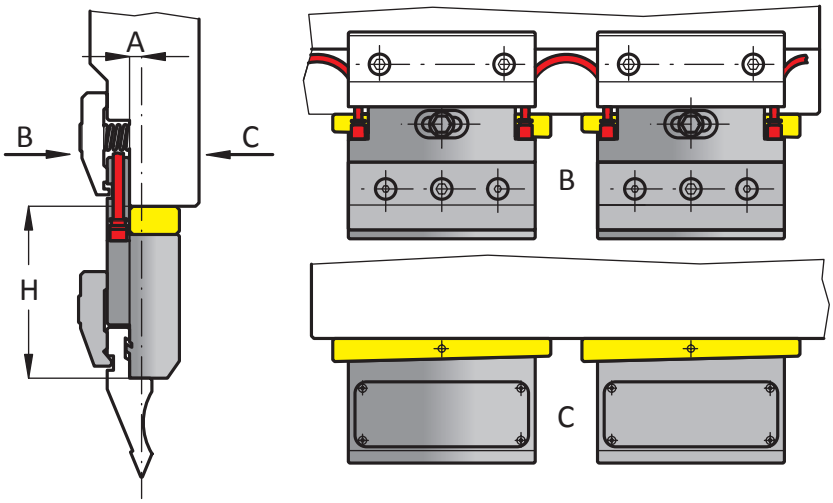

# ADATTATORI PNEUMATICI INFERIORI

STAFFA PNEUMATICA INDIPENDENTE PER TAVOLE CON FORATURA PROMECAM - PNEUMATIC FREE STANDING CLAMP FOR AMADA/PROMECAM PRESS-BRAKES LOWER TABLES
BRIDA NEUMÁTICA INDEPENDIENTE PARA MESAS TIPO AMADA/PROMECAM - BARRA PNEUMÁTICA INDEPENDENTE PARA MESAS ROSCADAS AMADA/PROMECAM
BRIDE PNEUMATIQUE INDEPENDANTE POUR TABLES TARAUDEES AMADA/PROMECAM - PNEUMATISCHE MATRIZENKLEMMUNG FÜR MASCHINENTISCHE MIT PROMECAM GEWINDEBOHRUNG

| CODE | S | A |
|---|---|---|
| 63.121 | 15x15 | 90 |
| 63.122 | 30x15 | 120 |
| 63.123 | 45x15 | 150 |
| 63.124 | 60x15 | 180 |

| CODE | |
|---|---|
| 60.685 | Z |

| CODE | |
|---|---|
| 63.000 | K |

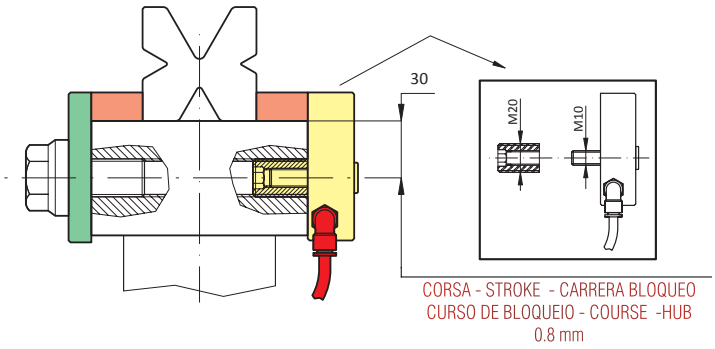


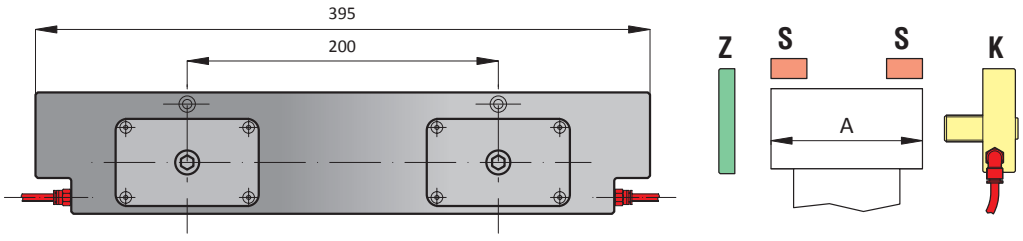


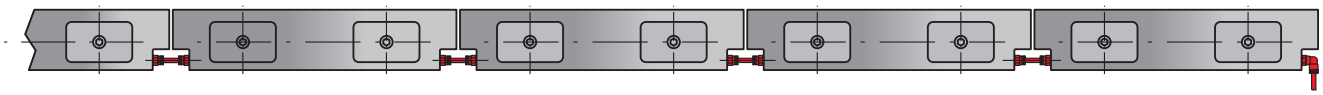

STAFFA PNEUMATICA INDIPENDENTE PER TAVOLE SCANALATE - PNEUMATIC FREE STANDING CLAMP FOR GROOVED LOWER TABLES
BRIDA NEUMÁTICA INDEPENDIENTE PARA MESAS ACANALADAS - BARRA PNEUMÁTICA INDEPENDENTE PARA MESAS INFERIORES COM RANHURA EM
BRIDE PNEUMATIQUE INDEPENDANTE POUR TABLES RAINUREES - PNEUMATISCHE MATRIZENKLEMMUNG MIT FÜR MASCHINENTISCHE MIT NUT

| CODE | S | A |
|---|---|---|
| 63.126 | 13x15 | 90 |
| 63.127 | 27x15 | 120 |
| 63.128 | 42x15 | 150 |
| 63.129 | 57x15 | 180 |

| CODE | |
|---|---|
| 63.012 | Z |

| CODE | |
|---|---|
| 63.001 | K |

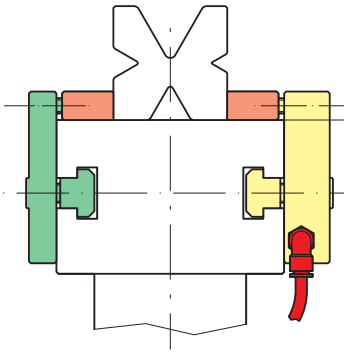


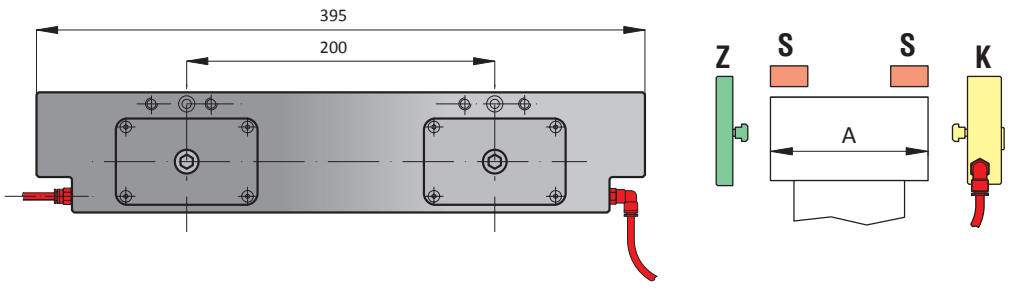


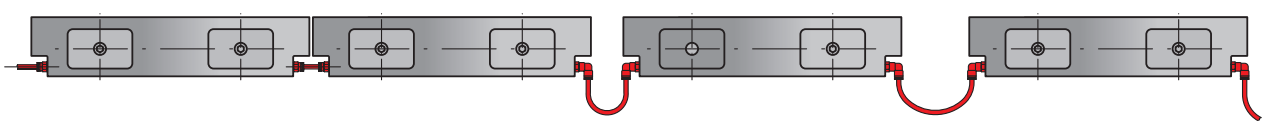


tecnostamp@tecnostamp.it

# ADATTATORI PNEUMATICI INFERIORI

RIALZO MODULARE PNEUMATICO - PNEUMATIC MODULAR HOLDER - MESA PORTA MATRIZ NEUMÁTICA MODULAR
MESA PORTA MATRIZ PNEUMÁTICA MODULAR - REHAUSSE REGLABLE PNEUMATIQUE - PNEUMATISCHER MATRIZENHALTER MODULAR

| CODE |
| --- |
| 60.691 |

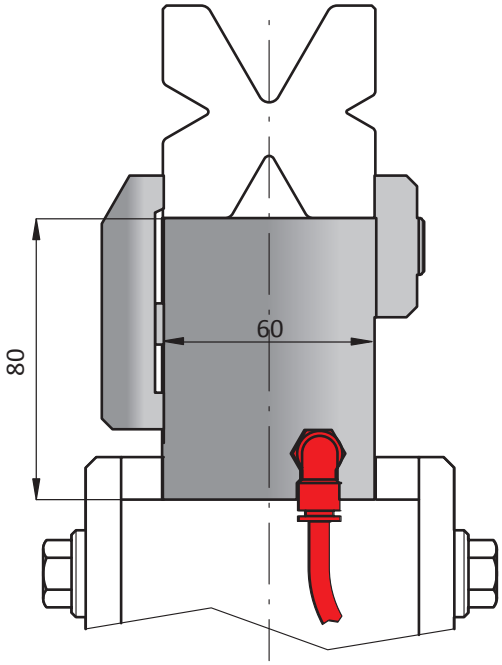


CORSA = 0.8 mm
STROKE = 0.8 mm
CARRERA BLOQUEO = 0.8 mm
CURSO DE BLOQUEIO = 0.8 mm
COURSE = 0.8 mm
HUB = 0.8 mm

RIALZO PORTAMATRICE MODULARE A BLOCCAGGIO PNEUMATICO E SBLOCCAGGIO A MOLLA.
MODULAR HOLDER, PNEUMATIC CLAMPING SPRING UNCLAMPING.
SOPORTE PORTA MATRIZ MODULAR NEUMÁTICO Y DESBLOQUEO POR MUELLES.
MESA PORTA MATRIZ MODULAR DE BLOQUEIO PNEUMÁTICO E DESBLOQUEIO POR MOLAS.
REHAUSSE PORTE MATRICE REGLABLE PNEUMATIQUE A BLOCAGE PNEUMATIQUE ET DÉVERROUILLAGE A RESSORT.
PNEUMATISCHER MATRIZENHALTER MODULAR, KLEMMUNG DURCH FEDER.

SCHEMA DI MONTAGGIO - ASSEMBLY SCHEME - ESQUEMA DE MONTAJE - ESQUEMA DE MONTAGEM - SCHÉMA DE MONTAGE - MONTAGESCHEMA

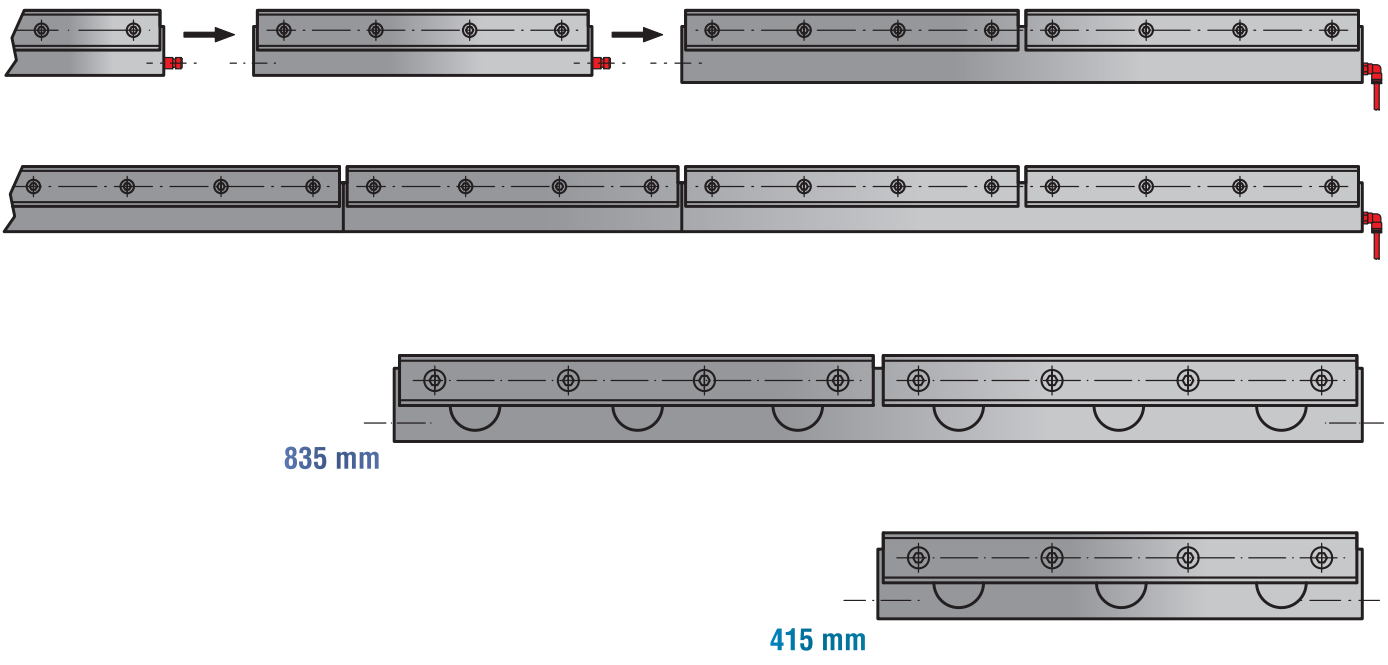


LENGTH 415 835

# I NOSTRI CATALOGHI

I CATALOGHI SONO DISPONIBILI SUL SITO WEB - THE CATALOGS ARE AVAILABLE ON THE WEBSITE
LOS CATÁLOGOS ESTÁN DISPONIBLES EN EL SITIO WEB - OS CATÁLOGOS ESTÃO DISPONÍVEIS NO SITE
LES CATALOGUES SONT DISPONIBLES SUR LE SITE WEB - DIE KATALOGE SIND AUF DER WEBSITE VERFÜGBAR

## RED LINE

AMADA - PROMECAM STYLE

## BLUE LINE

TRUMPF STYLE

## PLATINUM LINE

WILA STYLE

## ORANGE LINE

BYSTRONIC - BEYELER STYLE

## BLACK LINE

LVD STYLE

## RAINBOW LINE

EHT - WEINBRENNER - NEWTON - AMERICAN STYLE


tecnostamp@tecnostamp.it

# I NOSTRI CATALOGHI

I CATALOGHI SONO DISPONIBILI SUL SITO WEB - THE CATALOGS ARE AVAILABLE ON THE WEBSITE
LOS CATÁLOGOS ESTÁN DISPONIBLES EN EL SITIO WEB - OS CATÁLOGOS ESTÃO DISPONÍVEIS NO SITE
LES CATALOGUES SONT DISPONIBLES SUR LE SITE WEB - DIE KATALOGE SIND AUF DER WEBSITE VERFÜGBAR

## CORAL LINE

NO MARKING TOOLS

## MAGENTA LINE

ADAPTERS FOR ALL PRESS BRAKES

## YELLOW LINE

SHEAR BLADES

## GREEN LINE

ACCESSORIES FOR ALL PRESS BRAKES

## SILVER LINE

WORKING - MODIFICATION - REFURBISHED TOOLING

## GOLD LINE

SPECIAL TOOLING FOR ALL PRESS BRAKES

# INDEX CODE

| CODE | α | PAGE |
|---|---|---|
| 50.200 | | 18 |
| 50.210 | | 18 |
| 50.220 | | 18 |
| 50.250 | | 18 |
| 50.310 | | 24 |
| 50.400 | | 13 |
| 50.410 | | 14 |
| 50.415 | | 14 |
| 50.430 | | 9 |
| 50.440 | | 14 |
| 50.445 | | 14 |
| 50.450 | | 10 |
| 50.470 | | 10 |
| 50.490 | | 10 |
| 50.500 | | 15 |
| 50.501 | | 15 |
| 50.502 | | 15 |
| 50.503 | | 15 |
| 50.512 | | 16 |
| 50.529 | | 22 |
| 50.551 | | 22 |
| 50.571 | | 22 |
| 50.574 | | 25 |
| 50.577 | | 25 |
| 50.600 | | 39 |
| 50.610 | | 39 |
| 50.615 | | 39 |
| 50.635 | | 39 |
| 50.640 | | 39 |
| 50.645 | | 39 |
| 50.646 | | 39 |
| 50.650 | | 37 |
| 50.651 | | 37 |
| 50.655 | | 39 |
| 50.657 | | 39 |
| 50.666 | | 16 |
| 50.667 | | 16 |
| 50.668 | | 16 |
| 50.669 | | 16 |
| 50.671 | | 11 |
| 50.673 | | 16 |
| 50.674 | | 16 |
| 50.685 | | 39 |
| 50.693 | | 24 |
| 50.697 | | 24 |
| 50.705 | | 16 |
| 50.706 | | 16 |
| 50.707 | | 16 |
| 50.708 | | 16 |
| 50.710 | | 16 |

| CODE | α | PAGE |
|---|---|---|
| 50.712 | | 24 |
| 50.725 | | 39 |
| 50.730 | | 39 |
| 50.731 | | 39 |
| 50.755 | | 39 |
| 50.800 | | 38 |
| 50.805 | | 38 |
| 50.810 | | 38 |
| 50.820 | | 38 |
| 50.825 | | 38 |
| 50.830 | | 38 |
| 50.835 | | 38 |
| 50.840 | | 38 |
| 50.845 | | 38 |
| 50.870 | | 38 |
| 50.875 | | 38 |
| 50.890 | | 38 |
| 50.900 | | 22 |
| 50.903 | | 23 |
| 50.905 | | 23 |
| 50.910 | | 23 |
| 50.930 | | 12 |
| 50.935 | | 12 |
| 50.940 | | 9 |
| 50.945 | | 19 |
| 50.950 | | 12 |
| 50.959 | | 13 |
| 50.960 | | 12 |
| 50.970 | | 9 |
| 50.972 | | 19 |
| 50.980 | | 9 |
| 50.981 | | 9 |
| 50.982 | | 13 |
| 50.983 | | 9 |
| 50.985 | | 13 |
| 50.990 | | 10 |
| 50.991 | | 10 |
| 50.992 | | 11 |
| 50.993 | | 10 |
| 50.994 | | 11 |
| 50.996 | | 11 |
| 50.997 | | 11 |
| 50.998 | | 11 |
| 60.680 | | 8 |
| 60.681 | | 8 |
| 60.682 | | 8 |
| 60.683 | | 8 |
| 60.685 | | 40 |
| 60.691 | | 41 |
| 60.710 | | 32 |

| CODE | α | PAGE |
|---|---|---|
| 60.715 | | 33 |
| 60.720 | | 32 |
| 60.725 | | 33 |
| 60.730 | | 32 |
| 60.735 | | 33 |
| 60.910 | | 28 |
| 60.919 | | 29 |
| 60.920 | | 28 |
| 60.925 | | 29 |
| 60.930 | | 29 |
| 60.935 | | 28 |
| 60.940 | | 30 |
| 60.945 | | 30 |
| 60.950 | | 30 |
| 60.955 | | 30 |
| 60.960 | | 28 |
| 60.965 | | 28 |
| 60.980 | | 29 |
| 63.000 | | 40 |
| 63.001 | | 40 |
| 63.012 | | 40 |
| 63.121 | | 40 |
| 63.122 | | 40 |
| 63.123 | | 40 |
| 63.124 | | 40 |
| 63.126 | | 40 |
| 63.127 | | 40 |
| 63.128 | | 40 |
| 63.129 | | 40 |
| 800.000 | | 8 |
| 810.000 | | 8 |
| 820.000 | | 8 |


tecnostamp@tecnostamp.it

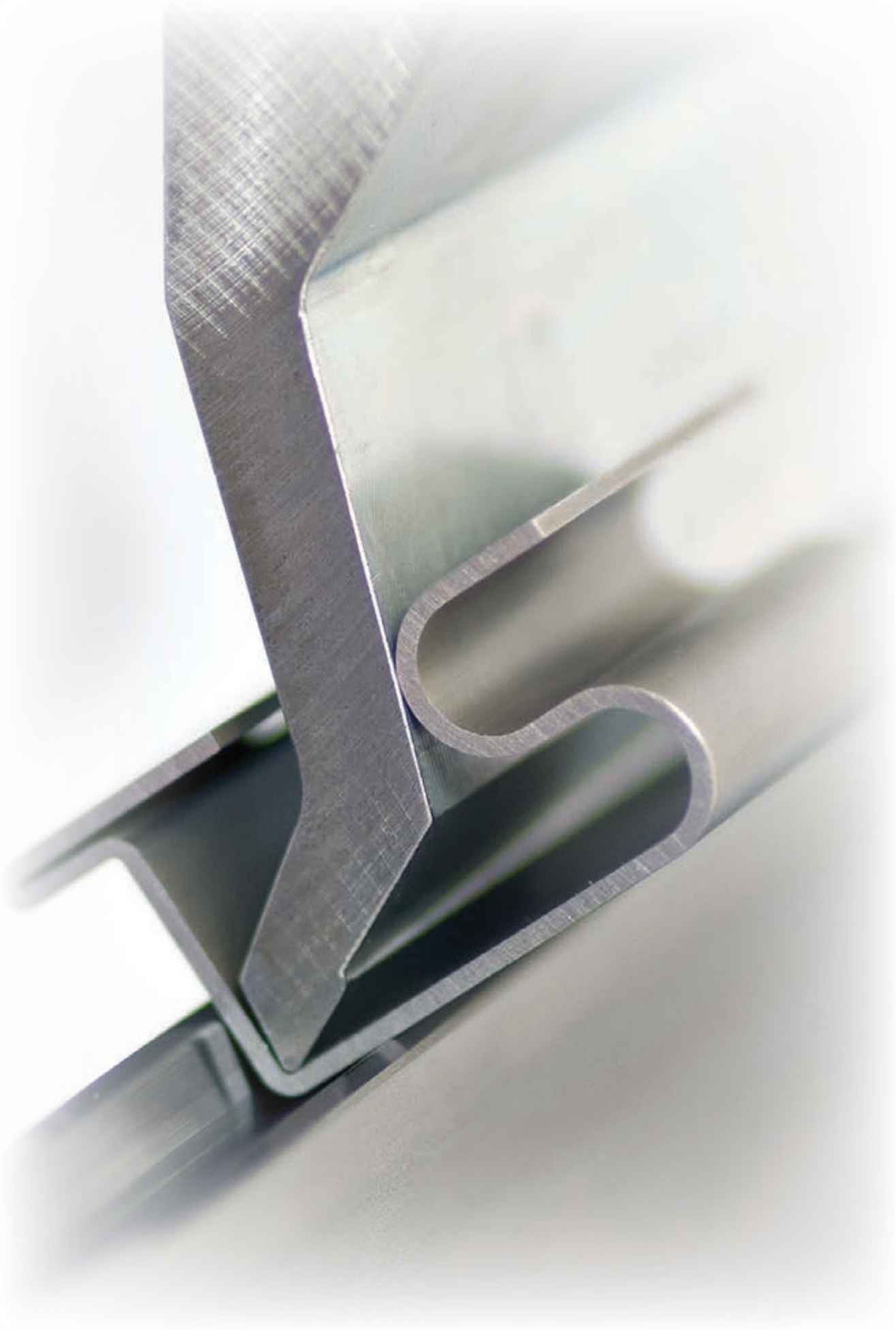

# TecnoStamp

Via Vittime della Pertite,71
29121 Piacenza ITALIA
Tel +39 0523 499712 - Fax +39 0523 497020
www.tecnostamp.eu - tecnostamp@tecnostamp.it